microlife

Distributor
Europe / Middle-East / Africa
Microlife AG
Espenstrasse 139
9443 Widnau / Switzerland
Tel. +41 / 71 727 70 30
Fax +41 / 71 727 70 39
Email admin@microlife.ch
www.microlife.com

Asia
Microlife Corporation.
9F, 431, RuiGang Road, NeiHu
Taipei, 11492, Taiwan, R.O.C.
Tel. +886 2 8797-1288
Fax +886 2 8797-1283
Email service@microlife.com.tw
www.microlife.com

North / Central / South America
Microlife USA, Inc.
1617 Gulf to Bay Blvd., 2nd Floor Ste A
Clearwater, FL 33755 / USA
Tel. +1 727 442 5353
Fax +1 727 442 5377
Email msa@microlifeusa.com
www.microlife.com

EN RU BG RO
CZ SK SL SR
HU HR

Microlife NEB 100A / NEB 100B

NEB 100A / NEB 100B

microlife

IB NEB 100A&B E-V10 4915

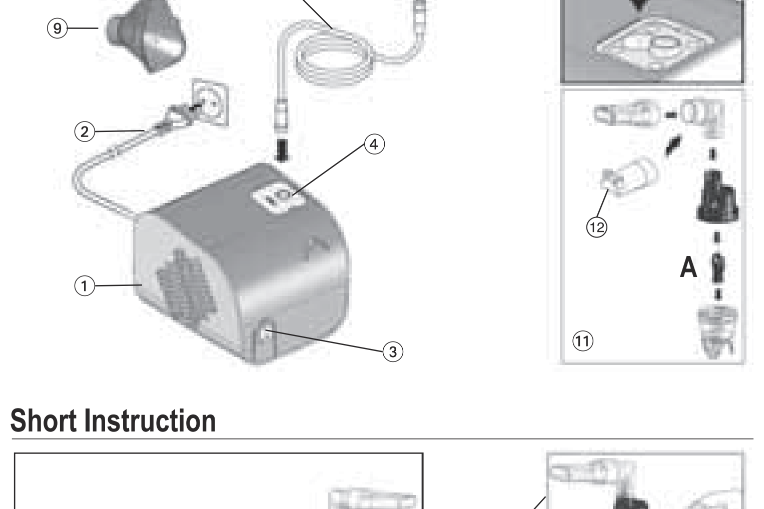

Short Instruction

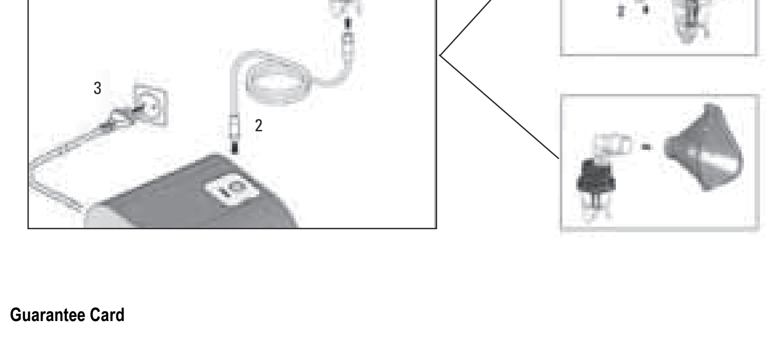

Guarantee Card

Name of Purchaser / Ф.И.О. покупателя / Име на купувача / Numele cumpărătorului / Jméno kupujícího / Meno zákazníka / Ime in priimek kupca / Ime i prezime kupca / Vásárló neve / Ime i prezime kupca

Serial Number / Серийный номер / Сериен номер / Număr de serie / Výrobní číslo / Výrobné číslo / Serijska številka / Serijski broj / Sorozatszám / Serijski broj

Date of Purchase / Дата покупки / Дата на закупуване / Data cumpărării / Datum nákupu / Dátum kúpy / Datum nakupa / Datum kupovine / Vásárlás dátuma / Datum kupovine

Specialist Dealer / Специализированный дилер / Специалист дистрибутор / Distribuitor de specialitate / Specializovaný dealer / Špecializovaný predajca / Spezializirani trgovec / Ovlašćeni diler / Forgalmazó / Ovlašteni prodavač

3A Health Care S.r.l.
Via Marziale Cerutti Loc. San Tomaso
25017 Lonato (BS) – Italy
Tel. 0039 030 9133177
Fax 0039 030 9919114

CE0434

Compressor Nebuliser

EN

① Piston compressor
② Power lead
③ ON/OFF Switch
④ Air filter compartment
⑤ Nebuliser
⑥ Air hose
⑦ Mouthpiece
⑧ Adult face mask
⑨ Child face mask
⑩ Replacing air filter
⑪ Assembling nebuliser kit
⑫ Nose piece

Dear Customer,
This nebuliser is a high-quality device for inhalation therapy for asthma, chronic bronchitis, and other respiratory illnesses.
The operation and usage of the device is very straightforward. All common liquid medication can be used for inhalation therapy.
Please read through these instructions carefully so that you understand all functions and safety information. We want you to be happy with your Microlife product. If you have any questions, problems or want to order spare parts please contact your local Microlife-Customer Service. Your dealer or pharmacy will be able to give you the address of the Microlife dealer in your country. Alternatively, visit the internet at www.microlife.com where you will find a wealth of invaluable information on our products.
Retain instructions in a safe place for future reference.
Stay healthy – Microlife AG!

Read the instructions carefully before using this device.

Type BF applied part

Keep dry

1. Important Safety Instructions

- This device may only be used for the purposes described in these instructions. The manufacturer cannot be held liable for damage caused by incorrect application.
- This device is not suitable for anaesthesia and lung ventilation.
- This device should only be used with original accessories as shown in these instructions.
- Do not use this device if you think it is damaged or notice anything unusual.
- Never open this device.
- This device comprises sensitive components and must be treated with caution. Observe the storage and operating conditions described in the «Technical Specifications» section.
- Protect it from:
  - water and moisture
  - extreme temperatures
  - impact and dropping
  - contamination and dust
  - direct sunlight
  - heat and cold
- Only use the medication prescribed for you by your doctor and follow your doctor's instructions with regard to dosage, duration and frequency of the therapy.
- Never bend the nebuliser over 60°.
- The function of this device may be compromised when used close to strong electromagnetic fields such as mobile phones or radio installations and we recommend a distance of at least 1 m. In cases where you suspect this to be unavoidable, please verify if the device is working properly before use.

Ensure that children do not use this device unsupervised; some parts are small enough to be swallowed. Be aware of the risk of strangulation in case this device is supplied with cables or tubes.

Electronic devices must be disposed of in accordance with the locally applicable regulations, not with domestic waste.

Use of this device is not intended as a substitute for a consultation with your doctor.

2. Preparation and Usage of this Device

Prior to using the device for the first time, we recommend cleaning it as described in the section «Cleaning and Disinfecting».

1. Assemble the nebuliser kit ⑪. Ensure that all parts are complete.
2. Fill the nebuliser with the inhalation solution as per your doctor's instructions. Ensure that you do not exceed the maximum level.
3. Connect the nebuliser with the air hose ⑥ to the compressor ① and plug the power lead ② into the socket (230V~ / 50Hz).
4. Switch the ON/OFF switch ③ to position «I» to turn on the device and place the mouthpiece ⑦ in the mouth or fit one of the face masks over mouth and nose.
   - The mouthpiece gives you a better drug delivery to the lungs.
   - Choose between adult ⑧ or child face mask ⑨ and make sure that it encloses the mouth and nose area completely.
   - Use all accessories including the nose piece ⑫ as prescribed by your doctor.
5. Breathe in and out calmly during the therapy. Sit in a relaxed position with the upper body upright. **Do not lie down while inhaling.** Stop inhalation if you feel unwell.
6. After completing the inhalation period recommended by your doctor, switch the ON/OFF switch ③ to position «O» to turn off the device and unplug it from the socket.
7. Empty the remaining medication from the nebuliser and clean the device as described in the section «Cleaning and Disinfecting».

This device was designed for intermittent use of 30 min. On / 30 min. Off. Switch off the device after 30 min. use and wait for another 30 min. before you resume treatment.

3. Cleaning and Disinfecting

Thoroughly clean all components to remove medication residuals and possible impurities after each treatment.
The compressor ① and the air hose ⑥ should be cleaned with a clean, moist cloth.

Always wash your hands well before cleaning and disinfecting the accessories.

Do not expose the compressor to water or heat.

Replace the air hose for each treatment with a new patient or in case of impurities.

Unplug the device before cleaning.

Cleaning with water
- **Wash all nebuliser components** (except air hose) **under warm tap water (max. 60 °C) for about 5 minutes** adding if necessary a small quantity of detergent following dosage and use limitations as provided by detergent manufacturer.
- Rinse thoroughly making sure that all deposits are washed away and leave to dry.

Disinfecting
- All nebuliser components (except air hose) can be disinfected with chemical disinfectants following dosage and use limitations as provided by disinfectant manufacturer.
- Disinfectants are usually available at pharmacies.

Sterilizing with steam
- All nebuliser components (except air hose and masks) can be heat steam sterilized up to 121 °C (20 min.) or 134 °C (7 min.). EN554/ISO11134.
- The sterilisation packaging must conform to EN868/ ISO11607 and be suitable for steam sterilisation.
- After sterilization always let all components cool down to ambient temperature before further use.

Do not repeat sterilization cycle when components are still warm.

4. Maintenance, Care, and Service

Order all spare parts from your dealer or pharmacist, or contact Microlife-Service (see foreword).
- We recommend replacing the nebuliser, mouthpiece, and the face masks after 3 months use.
- Check the filter continually for cleanliness and replace it if dirty, or after a maximum of 3 months use. Spare filters are provided with the device.
- To replace the filter, open the air filter compartment ④ on the top of the device marked «Filter» and exchange the filter ⑩.

Never unscrew the plastic lid.

5. Malfunctions and Actions to take

The device cannot be switched on
- Ensure the power lead ② is correctly plugged into the socket.
- Ensure the ON/OFF switch ③ is in the position «I».
- The device has automatically switched off due to overheating. Wait until it has cooled down and try again.

The nebuliser functions poorly or not at all
- Ensure the air hose ⑥ is correctly connected at both ends.
- Ensure the air hose is not squashed, bent, dirty or blocked. If necessary, replace with a new one.
- Ensure the nebuliser ⑤ is fully assembled and the colored vaporiser head ⑪-A is placed correctly.
- Ensure the required medication has been added.

6. Guarantee

This device is covered by a **3 year guarantee** from the date of purchase. The guarantee is valid only on presentation of the guarantee card completed by the dealer (see back) confirming date of purchase or the receipt.
- The guarantee covers only the compressor. The replaceable components like nebuliser, masks, mouthpiece, air hose, and filters are not included.
- Opening or altering the device invalidates the guarantee.
- The guarantee does not cover damage caused by improper handling, accidents or non-compliance with the operating instructions.

7. Technical Specifications

Nebulisation rate:	0.35 ml/min. (NaCl 0.9%)
Particle size:	75% < 5 µm NaCl 0.9% 2.61 µm (MMD with 0.9% NaCl using Cascade Impactor)
Compressor air flow:	12 l/min.
Acoustic noise level:	56 dBA
Power source:	230V~ / 50Hz / 150VA
Power lead length:	1.5 m
Nebuliser capacity:	min. 2 ml; max. 12 ml
Residual volume:	0.7 ml
Operating limits:	30 min. On / 30 min. Off
Operating conditions:	10 - 40 °C / 50 - 104 °F 10 - 95 % relative maximum humidity
Storage conditions:	-25 - +70 °C / -13 - +158 °F 10 - 95 % relative maximum humidity
Weight:	1200 g
Dimensions:	140 x 150 x 120 mm
IP Class:	IP20
Reference to standards:	EN13544-1;EN60601-1; EN 60601-1-2; IEC 60601-1-11; CE0434
Expected service life:	5 years

Technical alterations reserved.

Компрессорный небулайзер

RU

① Компрессор
② Сетевой кабель
③ Тумблер Вкл./Выкл.
④ Отсек для воздушного фильтра
⑤ Распылитель
⑥ Воздушный шланг
⑦ Мундштук для ингаляции через рот
⑧ Маска для взрослого
⑨ Маска детская
⑩ Замена воздушного фильтра
⑪ Сборка распылителя
⑫ Насадка для носа

Уважаемый покупатель,
Ваш ингалятор является высококачественным аппаратом для ингаляционного лечения астмы, хронических бронхитов и других респираторных заболеваний.
Аппарат прост в использовании. Для лечения могут применяться все ингаляционные растворы лекарственных препаратов.
Пожалуйста, внимательно прочтите настоящие указания для получения четкого представления обо всех функциях и технике безопасности. Нам бы хотелось, чтобы Вы были удовлетворены качеством изделия Microlife. При возникновении вопросов, проблем или для заказа запасных частей, пожалуйста, обращайтесь в местный сервисный центр Microlife. Ваш дилер или аптека могут предоставить Вам адрес дилера Microlife в Вашей стране. В качестве альтернативы, посетите в Интернете страницу www.microlife.ru, где Вы сможете найти ряд полезных сведений по нашему изделию.
Прежде чем пользоваться прибором, внимательно изучите инструкцию и сохраняйте ее в течение всего срока службы прибора.
Будьте здоровы – Microlife AG!

Перед использованием прибора внимательно прочтите данное руководство.

Изделие типа BF

Хранить в сухом месте

1. Важные указания по безопасности

- Прибор может использоваться только в целях, описанных в данном буклете. Изготовитель не несет ответственности за повреждения, вызванные неправильным использованием.
- Данный прибор не предназначен для ингаляционного наркоза и ИВЛ.
- В данном приборе разрешается использование комплектующих, предназначенных для этого прибора.
- Не используйте прибор, если Вам кажется, что он поврежден, или если Вы заметили что-либо необычное.
- Никогда не вскрывайте прибор.
- В состав прибора входят чувствительные компоненты, требующие осторожного обращения. Ознакомьтесь с условиями хранения и эксплуатации, описанными в разделе «Технические характеристики»!
- Оберегайте прибор от:
  - воды и влаги
  - экстремальных температур
  - ударов и падений
  - загрязнения и пыли
  - прямых солнечных лучей
  - жары и холода
- Используйте для лечения только препараты, выписанные Вашим лечащим врачом, и строго следуйте его указаниям.
- Не наклоняйте распылитель более чем на 60°.
- Источники сильного электромагнитного излучения, как мобильные телефоны или радиостанции, могут повлиять на работу прибора. Мы рекомендуем сохранять дистанцию минимум 1 м от источников электромагнитного излучения. В случае, если это невозможно, пожалуйста, удостоверьтесь в правильной работе прибора перед его использованием.

Позаботьтесь о том, чтобы дети не могли использовать прибор без присмотра, поскольку некоторые его мелкие части могут быть проглочены. При поставке прибора с кабелями и трубками возможен риск удушения.

Электронные приборы следует утилизировать в соответствии с принятыми нормами и не выбрасывать вместе с бытовыми отходами.

Перед использованием прибора проконсультируйтесь с Вашим лечащим врачом.

2. Подготовка к работе и применение аппарата

Необходимо проводить обработку всех комплектующих перед первым использованием прибора и после каждой процедуры согласно следующим указаниям в разделе «Очистка и дезинфекция».

1. Соберите распылитель ⑪. Убедитесь в наличии всех составных частей аппарата.
2. Наполните распылитель лекарственным раствором в соответствии с указаниями Вашего лечащего врача. Пожалуйста, убедитесь, что не превышен максимальный уровень лекарственного раствора.
3. Подсоедините воздушный шланг ⑥ к медицинскому компрессорному ① ингалятору ⑤. Подключите прибор к электросети (230V~ / 50Hz Гц) при помощи сетевого кабеля ②.
4. Подсоедините к распылителю ⑤ маску или мундштук ⑦. Переключите тумблер Вкл/Выкл ③ в положение «I».
   - Мундштук позволяет более интенсивно доставлять аэрозоль в нижние дыхательные пути.
   - При использовании маски для взрослого ⑧ или маски детской ⑨ убедитесь, что маска плотно прилегает к лицу, захватывая рот и нос.
   - Используйте все комплектующие включая насадку для носа ⑫, так как было предписано Вашим врачом.
5. Во время сеанса лечения дышите спокойно. Сидите в расслабленной позе, держите спину прямо. **При проведении ингаляционной терапии, не ложитесь.** Прекратите ингаляцию, если почувствуете себя плохо.
6. По окончании времени ингаляции, рекомендованного Вашим лечащим врачом, переключите тумблер Вкл/Выкл ③ в положение «O» и отсоедините прибор от электросети.
7. Удалите остатки лекарственного препарата из распылителя и произведите дезинфекционную обработку комплектующих в соответствии с указаниями в разделе «Очистка и дезинфекция».

Этот прибор предназначен для периодического режима работы: 30 мин. ВКЛ/ 30 мин. ВЫКЛ. Выключите прибор через 30 мин. использования и подождите 30 мин. перед началом следующей процедуры лечения.

3. Очистка и дезинфекция

Во избежание распространения инфекций необходимо проводить очистку всех комплектующих после каждого применения.
Компрессор ① и воздушный шланг ⑥ следует протирать чистой влажной тканью.

Перед процедурой очистки и дезинфекции прибора и комплектующих тщательно вымойте руки.

Оберегайте компрессор от попадания в него жидкости и чрезмерного нагрева.

Замена воздушного шланга происходит в случае использования прибора новым пациентом или в случае загрязнения шланга.

Перед началом процедуры очистки удостоверьтесь, что прибор отключен от электросети.

Очистка при помощи воды
- **Промыть все компоненты небулайзера** (кроме воздушного шланга) **теплой проточной водой (максимальная температура 60 градусов С) в течение 5 минут,** если необходимо, добавить небольшое количество моющего средства, соблюдая дозировку и ограничения по применению, указанную производителем моющего средства.
- Прополощите их в теплой проточной воде для удаления моющего средства, подождите, пока устройство высохнет.

Дезинфекция
- Погрузите все комплектующие ингалятора (за исключением воздушного шланга) в бактерицидный дезинфектант, используя рекомендации производителя бактерицидного дезинфектанта.
- Бактерицидный дезинфектант продается в аптеках.

Стерилизация паром
- Все комплектующие ингалятора (за исключением воздушного шланга и масок) могут подвергаться стерилизации паром температурой не более 121 °C (20 минут) или температурой не более 134 °C (7 минут) EN554/ISO11134.
- Используемый стерилизатор должен соответствовать EN868/ISO11607.
- После процедуры стерилизации и перед повторным использованием, комплектующим необходимо остыть при комнатной температуре.

Повторную стерилизацию нельзя проводить, если комплектующие не остыли.

4. Техническое обслуживание и уход

Комплектующие для ингалятора Вы можете заказать у дилера в Вашем регионе, в аптеке или в сервисном центре Microlife (см. введение).
- Замену распылителя, мундштука и масок рекомендуется производить после 3 месяцев использования.
- Проверяйте периодически чистоту воздушного фильтра и при необходимости замените его (максимальное время использования фильтра – 3 месяца). Запасные фильтры поставляются с прибором.
- Для замены фильтра откройте камеру воздушного фильтра ④, которая находится сверху прибора и промаркирована надписью «Filter» (Фильтр). Замените фильтр ⑩. Закройте камеру воздушного фильтра.

Никогда не откручивайте пластиковую крышку.

5. Возможные неисправности и способы их устранения

Прибор не включается
- Убедитесь, что сетевой кабель ② правильно включен в розетку.
- Убедитесь, что тумблер Вкл/Выкл ③ находится в положении «I».
- Данный прибор оснащен термореле, автоматически отключающим прибор при перегреве. Перед повторным включением, убедитесь, что прибор остыл.

В случае, если прибор не работает или функционирует плохо
- Убедитесь, что воздушный шланг ⑥ правильно закреплен с обеих сторон.
- Убедитесь, что воздушный шланг ⑥ не согнут, не сломан, не закупорен или не засорен. При необходимости, замените воздушный шланг.
- Убедитесь, что распылитель ⑤ полностью собран, и цветной испаритель ⑪-A вставлен правильно.
- Обратите внимание на наличие ингаляционного раствора лекарственного препарата в приборе.

6. Гарантия

На прибор распространяется гарантия в течение **3 лет** с даты приобретения. Гарантия действительна только при наличии гарантийного талона, заполненного дилером (см. с обратной стороны), подтверждающего дату продажи, или кассового чека.
- Гарантия распространяется на компрессор. Гарантия не распространяется на комплектующие, расходные детали, подверженные износу: распылитель, маска детская, маска для взрослого, мундштук, воздушный шланг, фильтры, а также упаковку прибора.
- Вскрытие и механические повреждения приводят к утрате гарантии.
- Гарантийное и бесплатное сервисное обслуживание не производится в случаях нарушения потребителем правил хранения, очистки, транспортировки и технической эксплуатации прибора, предусмотренных правилами, изложенными в инструкции по эксплуатации.

7. Технические характеристики

Скорость распыления:	0,35 мл/мин. (NaCl 0,9%)
Размер частиц:	75% < 5 мкм с 0,9% NaCl 2,61 мкм (MMD с 0,9% NaCl в Cascade Impactor)
Воздушный поток компрессора:	12 л/мин.
Уровень акустического шума:	56 дБА
Источник питания:	230V~ / 50Hz Гц / 150 ВА
Длина шнура питания:	1,5 м
Объем лекарств:	Минимальный 2 мл; максимальный 12 мл
Остаточный объем лекарства:	0,7 мл
Режим работы:	30 мин. ВКЛ/ 30 мин. ВЫКЛ
Условия применения:	от 10 до 40 °C максимальная относительная влажность 10 - 95 %
Условия хранения:	от -25 до 70 °C максимальная относительная влажность 10 - 95 %
Масса:	1200 г
Размеры:	140 x 150 x 120 мм
Класс защиты:	IP20
Соответствие стандартам:	EN13544-1;EN60601-1; EN 60601-1-2; IEC 60601-1-11; CE0434
Ожидаемый срок службы:	5 лет

Право на внесение технических изменений сохраняется.

Компресорен инхалатор

BG

① Компресор
② Захранващ кабел
③ Бутон Вкл/Изкл
④ Камера на въздушния филтър
⑤ Разпръсквател
⑥ Въздушен маркуч
⑦ Мундщук
⑧ Маска за възрастен
⑨ Детска маска
⑩ Подмяна на въздушния филтър
⑪ Сглобяване на разпръсквателя
⑫ Накрайник за нос

Уважаеми потребителю,
Инхалаторът е висококачествен уред за инхалационна терапия на астма, хроничен бронхит и други заболявания на дихателните пътища.
Експлоатацията и употребата му са много улеснени. Могат да се използват всички често срещани лекарствени разтвори, предназначени за инхалационна терапия.
Моля, прочетете внимателно тези указания, за да можете да разберете всички функции на апарата и информацията за безопасното му ползване. Искаме да сте доволни от вашия Microlife продукт. Ако имате въпроси, проблеми или искате да поръчате резервни части, моля свържете се с местния представител на Microlife-Клиентски услуги. Вашият дистрибутор или аптекар може да ви даде адреса на дистрибутора на Microlife във вашата страна. Друга възможност е да посетите Интернет на www.microlife.bg, където можете да намерите изключително полезна информация за продуктите ни.
Запазете инструкциите на сигурно място за бъдещи справки.
Бъдете здрави – Microlife AG!

Прочетете внимателно инструкциите, преди да ползвате този уред.

Класификация на използваните детайли - тип BF

Съхранявайте на сухо

1. Важни инструкции за безопасност

- Този прибор може да се ползва единствено за целта, описана в тази книжка. Производителят не може да носи отговорност за повреди, причинени от неправилна употреба.
- Този уред не е предназначен за анестезия и белодробна вентилация.
- Този уред трябва да бъде използван само с оригиналните си прилежащи части, както е указано в тази инструкция.
- Не ползвайте прибора, ако мислите, че е повреден или забележите нещо нередно.
- Никога не отваряйте прибора.
- В този прибор има чувствителни детайли и с него трябва да се борави внимателно. Спазвайте условията за съхранение и експлоатация, описани в раздел «Технически спецификации»!
- Пазете го от:
  - вода и влага
  - екстремни температури
  - удар и изпускане
  - замърсяване и прах
  - пряка слънчева светлина
  - топлина и студ
- Използвайте само лекарствата, предписани от Вашия лекар и следвайте неговите указания относно дозировката, времетраенето и честотата на терапията.
- Не накланяйте уреда повече от 60°.
- Функцията на това устройство може да бъде компрометирана, когато се използва в близост до силни електромагнитни полета, като мобилни телефони или радиоинсталации, и ние препоръчваме разстояние от най-малко 1 м. В случаите, когато това е неизбежно, трябва да се уверите дали устройството работи правилно преди употреба.

Не позволявайте на деца да използват прибора без родителски контрол; някои части са достатъчно малки, за да бъдат погълнати. Бъдете наясно с риска от задушаване в случай, че това устройство е снабдено с кабели или тръби.

Електронните уреди трябва да се изхвърлят съгласно местните приложими разпоредби, а не с битовите отпадъци.

Преди да използвате уреда се консултирайте с Вашия лекуващ лекар.

2. Подготовка за работа и експлоатация на апарата

Преди да използвате апарата за първи път и след всяка процедура Ви препоръчваме да извършите дезинфекционна обработка на апарата съгласно инструкциите «Почистване и дезинфекциране».

1. Поставете разпръсквателя ⑪. Убедете се, че не липсват съставни части от комплекта.
2. Напълнете с разтвор за инхалация разпръсквателя в съответствие с указанията на Вашия лекар. Убедете се, че нивото на течността не превишава максималното ниво.
3. Свържете разпръсквателя с компресора ① като използвате въздушния маркуч ⑥, а след това включете апарата в електрическата мрежа (230V~ / 50Hz) с помощта на захранващия кабел ②.
4. Натиснете бутона Вкл/Изкл ③ в положение «I», за да включите уреда и поставете мундщука ⑦ в устата или поставете избраната от Вас маска върху устата и носа.
   - Мундщукът осигурява по-добро доставяне на лекарствения препарат в долните дихателни пътища.
   - Изберете между маска за възрастен ⑧ и детска маска ⑨ и се уверете, че маската напълно обхваща областта на устата и носа.
   - Използвайте всички приставки, включително и накрайника за нос ⑫, така както е указал Вашият лекар.
5. По време на сеанса извършвайте спокойно вдишване и издишване. Седнете в отпусната поза, изправете гърбът. **Не лягайте по време на инхалацията.** Ако почувствате, че не сте добре, прекратете веднага инхалацията.
6. След като изтече времето за инхалация, което Ви е препоръчал Вашият лекар, изключете апарата като превключите бутон Вкл./Изкл. ③ в позиция «O» и извадете щепсела.
7. Отстранете остатъците от лекарствения препарат от разпръсквателя и извършете дезинфекционна обработка на апарата в съответствие с указанията на това ръководство «Почистване и дезинфекциране».

Този уред е проектиран за употреба с прекъсване, на всеки 30 мин. Вкл. следват 30 мин. Изкл. Изключете уреда след 30 минути работа, след това изчакайте още 30 минути преди да го включите отново.

3. Почистване и дезинфекциране

След експлоатация всички детайли трябва да бъдат разглобени и почистени.
Компресорът ① и въздушният маркуч ⑥ трябва да бъдат почиствани с чиста влажна тъкан.

Преди процедурата на почистване и дезинфекция измийте добре ръцете си.

Върху компресора не трябва да попада вода и той не трябва да се подлага на влиянието на висока температура.

Подменяйте въздушния маркуч всеки път при лечение на нов пациент или при замърсяване.

Преди процедурата на почистване и дезинфекция задължително се убедете, че апаратът е **изключен от електрическата мрежа**.

Почистване с помощта на вода
- **Измийте с топла вода (не повече от 60 °C) всички части на инхалатора** (с изключение на въздушния маркуч и въздушния филтър) **в продължение на 5 минути** с малко количество измиващ препарат.
- Изплакнете ги в течаща топла вода, за да отмиете измиващия препарат и ги оставете да изсъхнат.

Дезинфекция
- Потопете всички части на инхалатора (с изключение на въздушния маркуч) в дезинфекционен разтвор, като следвате инструкциите на производителя на дезинфекционния разтвор.
- Дезинфекционни разтвори се продават в аптеките.

Стерилизация с пара
- Всички части на инхалатора (с изключение на въздушния маркуч и маските) могат да се подложат на стерилизация с пара при температура не повече от 121 °C (20 минути) или при температура не повече от 134 °C (7 минути). EN554/ISO11134.
- Използвания стерилизатор трябва да съответства на EN868/ISO11607.
- След стерилизация и преди повторно използване, частите на инхалатора трябва да изстинат до стайна температура.

Повторна стерилизация не трябва да се прави, ако частите не са изстинали.

4. Техническо обслужване и грижи за апарата

Можете да поръчате всички резервни части от вашия доставчик или фармацевт, или да се обърнете към сервизния център на Microlife (виж предговора и www.microlife.bg).
- Ние препоръчваме замяна на разпръсквателя, мундщука и маските след период от 3 месеца употреба.
- Постоянно трябва да проверявате чистотата на филтъра и да го смените в случай на замърсяване, или най-късно след 3 месеца на експлоатация. Резервните филтри се доставят заедно с апарата.
- Ако искате да смените филтъра, отворете отделението ④ в горната част на апарата, където е написано «Filter» («Филтър») и го сменете ⑩.

Никога не отваряйте пластмасовия капак.

5. Възможни неизправности и начини за тяхното обслужване

Приборът не се включва
- Проверете дали захранващият кабел ② е правилно включен към електрическата мрежа.
- Убедете се, че бутона Вкл/Изкл ③ се намира в положение «I».
- Апаратът може автоматично да се изключи когато прегрее. Оставете го да изстине.

Разпръсквателят работи неправилно или изобщо не работи
- Проверете дали правилно е свързан въздушният маркуч ⑥ с двете страни.
- Убедете се, че въздушният маркуч не е притиснат или не е запушен.
- Убедете се, че правилно сте сглобили разпръсквателя ⑤ и цветната пулверизираща глава ⑪-A е поставена правилно.
- Убедете се, че има лекарство.

6. Гаранция

Този уред е с **3-годишна гаранция** от датата на закупуване. Гаранцията важи само при показване на гаранционната карта, попълнена от продавача (вижте отзад) с потвърждение за датата на покупка и касова бележка.
- Гаранцията важи само за апарата, а не и за неговите сменящи се съставни части, като разпръсквател, маски, мундщук, въздушен маркуч и филтър.
- Отварянето или модификациите по прибора правят гаранцията невалидна.
- Гаранцията не покрива щети, причинени от неправилно боравене, аварии или неспазване инструкциите за експлоатация.

7. Технически спецификации

Скорост на разпръскването:	0,35 мл/мин. (NaCl 0,9%)
Размер на частиците:	75% < 5 µm NaCl 0,9% 2,61 µm (MMD с 0,9% NaCl с помощта на каскаден импактор)
Въздушен поток от компресор:	12 л/мин.
Ниво на шум:	56 dBA
Източник на захранване:	230V~ / 50Hz / 150VA
Дължина на захранващия кабел:	1,5 м
Вместимост на разпръсквателя:	мин. 2 мл; макс. 12 мл
Остатъчен обем:	0,7 мл
Ограничения за работа:	30 мин. Вкл. / 30 мин. Изкл
Работни условия:	10 - 40 °C / 50 - 104 °F 10 - 95 % относителна максимална влажност
Условия на съхранение:	-25 - +70 °C / -13 - +158 °F 10 - 95 % относителна максимална влажност
Тегло:	1200 г
Габарити:	140 x 150 x 120 мм
IP клас на защита:	IP20
Препратка към стандарти:	EN13544-1;EN60601-1; EN 60601-1-2; IEC 60601-1-11; CE0434
Очакван срок на експлоатация:	5 години

Запазва правото си на технически промени.

Aparat aerosoli cu compresor

RO

① Compresor cu piston
② Cablu de alimentare
③ Comutator Pornit/Oprit
④ Compartiment filtru de aer
⑤ Cameră de amestec (nebulizator)
⑥ Furtun de aer
⑦ Piesă de gură
⑧ Mască facială adult
⑨ Mască facială copil
⑩ Înlocuirea filtrului de aer
⑪ Asamblarea kitului de nebulizare
⑫ Piesă nazală

Stimate utilizator,
Acest nebulizator este un dispozitiv de înaltă calitate utilizat în terapia prin inhalare pentru astm, bronşita cronică, şi alte boli respiratorii.
Funcţionarea şi utilizarea aparatului este foarte simplă. Pentru terapia prin inhalare poate fi utilizată toată medicaţia specifică în stare lichidă (medicamentele prescrise de medic).
Vă rugăm să citiţi aceste instrucţiuni cu atenţie, astfel încât să înţelegeţi toate funcţiile sale şi informaţiile privind siguranţa. Noi dorim să vă bucuraţi de produsul dvs. Microlife. În cazul în care aveţi orice fel de întrebări, probleme sau doriţi să comandaţi piese de schimb, vă rugăm contactaţi Service-ul local Microlife. Vânzătorul sau farmacia dvs. vor fi în măsură să vă ofere adresa distribuitorului Microlife din ţara dvs. Alternativ, vizitaţi pe Internet la www.microlife.com, unde puteţi găsi multe informaţii importante cu privire la produsele noastre.
Păstraţi instrucţiunile într-un loc sigur pentru consultări ulterioare.
Aveţi grijă de sănătatea dvs. – Microlife AG!

Citiţi instrucţiunile cu atenţie înainte de a utiliza acest aparat.

Partea aplicată - de tip BF

A se păstra la loc uscat

1. Instrucţiuni de siguranţă importante

- Acest instrument poate fi utilizat numai pentru scopul descris în această broşură. Producătorul nu poate fi făcut răspunzător pentru daunele cauzate de utilizarea incorectă.
- Acest dispozitiv nu este potrivit pentru anestezie şi ventilaţie pulmonară.
- Acest dispozitiv trebuie să fie utilizat numai împreună cu accesoriile originale prezentate în aceste instrucţiuni.
- Nu utilizaţi instrumentul dacă aveţi impresia că este deteriorat sau observaţi ceva neobişnuit la el.
- Nu demontaţi niciodată instrumentul.
- Acest instrument include componente sensibile şi trebuie tratat cu atenţie. Respectaţi condiţiile de păstrare şi funcţionare descrise în secţiunea «Specificaţii tehnice»!
- Protejaţi-l împotriva:
  - apei şi umezelii
  - temperaturilor extreme
  - impactului şi căderii
  - murdăriei şi prafului
  - razelor solare directe
  - căldurii şi frigului
- Utilizaţi numai medicamente prescrise pentru dumneavoastră de către medic şi urmaţi instrucţiunile acestuia cu privire la dozajul, durata şi frecvenţa tratamentului.
- Nu înclinaţi nebulizatorul peste 60°.
- Funcţia acestui dispozitiv poate fi compromisă atunci când este utilizat în apropierea câmpurilor electromagnetice puternice, cum ar fi telefoanele mobile sau instalaţiile radio şi recomandăm o distanţă de cel puţin 1 m de la acestea. În cazurile în care acest lucru este inevitabil, vă rugăm să verificaţi dacă dispozitivul funcţionează corespunzător înainte de utilizare.

Aveţi grijă să nu lăsaţi instrumentul nesupravegheat la îndemâna copiilor; unele părţi componente sunt suficient de mici pentru a putea fi înghiţite. Aveţi grijă, deoarece există risc de strangulare în cazul în care acest instrument este livrat cu cabluri sau tuburi.

Instrumentele electronice trebuie salubrizate în concordanţă cu reglementările locale în vigoare, şi nu împreună cu deşeurile menajere.

Utilizarea acestui dispozitiv nu este concepută ca un substitut pentru consultaţia la medicul dumneavoastră.

2. Pregatirea şi utilizarea acestui dispozitiv

Prioritar înainte de prima utilizare, este recomandată curăţarea dispozitivului, descrisă în secţiunea «Curăţarea şi dezinfectarea».

1. Ansamblarea kitului de inhalare ca la punctul ⑪. Asiguraţi-vă că sunt toate părţile componente.
2. Umpleţi camera de amestec cu soluţia de inhalare conform prescripţiei şi instrucţiunilor medicului. Asiguraţi-vă că soluţia nu depăşeşte nivelul maxim.
3. Conectaţi camera de amestec cu furtunul de aer ⑥ la compresor ① şi conectaţi cablul de alimentare ② la priza electrică cu tensiune (230V~ / 50Hz).
4. Pentru utilizarea dispozitivului puneţi comutatorul Pornit/Oprit ③ pe poziţia «I» şi plasaţi piesa de gură ⑦ în gură sau fixaţi masca facială să acopere gura şi nasul.
   - Utilizarea piesei de gură conferă o mai bună pătrundere a aerosolului în plămâni.
   - Alegeţi între masca facială, pentru adulti ⑧ sau pentru copil ⑨ şi asiguraţi-vă că aceasta acoperă complet întreaga zonă a gurii şi nasului.
   - Utilizaţi toate accesoriile, inclusiv piesa nazală ⑫ conform recomandării medicului.
5. Inspiraţi şi expiraţi calm în timpul terapiei. Aşezaţi-vă într-o poziţie relaxată, cu partea superioară a corpului în poziţie verticală. **Nu staţi întinşi (în poziţie orizontală) în timpul inhalării.** Opriţi inhalarea dacă vă simţiţi rău.
6. După terminarea perioadei de inhalare recomandată de către medicul dumneavoastră, puneţi comutatorul Pornit/Oprit ③ pe poziţia «O» pentru a dezactiva aparatul şi deconectaţi-l de la priză.
7. Goliţi camera de amestec de medicamentele rămase şi curăţaţi dispozitivul aşa cum este descris în secţiunea «Curăţarea şi dezinfectarea».

Acest aparat a fost proiectat pentru funcţionare intermitentă: 30 minute pornit / 30 minute oprit. Opriţi aparatul după 30 minute de funcţionare şi aşteptaţi alte 30 minute înainte de a relua tratamentul.

3. Curăţarea şi dezinfectarea

Curăţaţi toate componentele pentru a elimina reziduurile medicaţiei cât şi posibilele impurităţi, după fiecare tratament.
Compresorul cu piston ① şi furtunul de aer ⑥ ar trebui să fie curăţate cu o cârpă umedă curată.

Întotdeauna spălaţi-vă bine pe mâini înainte de curăţarea şi dezinfectarea accesoriilor.

Nu expuneţi compresorul la apă sau căldură.

Înlocuiţi furtunul de aer daca acesta prezinta impurităţi cât şi pentru fiecare pacient nou tratat.

Înainte de curaţare deconectaţi aparatul de la reţeaua electrică.

Curăţarea cu apă
- **Spălaţi toate componentele nebulizatorului** (cu excepţia furtunului de aer) **cu apă caldă de la robinet (max. 60 °C) timp de aproximativ 5 minute**, dacă este necesar adăugaţi o cantitate mică de detergent, respectând dozarea şi limitările utilizării recomandate de către producătorul de detergent.
- După ce v-aţi asigurat că toate componentele au fost spălate, clătiţi-le şi lăsaţi-le la uscat.

Dezinfectarea
- Toate componentele nebulizatorului (cu excepţia furtunului de aer) pot fi dezinfectate cu dezinfectanti chimici, respectând dozarea şi limitările utilizării indicate de producătorul dezinfectantului.
- Dezinfectanţii sunt de obicei disponibili în farmacii.

Sterilizarea cu abur
- Toate componentele nebulizatorului (cu excepţia furtunului de aer şi măştilor), se pot steriliza cu abur cald la temperatura de 121 °C (20 min.) sau la 134 °C (7 min.). EN554/ISO11134.
- Ambalajele de sterilizare trebuie să fie adecvate pentru sterilizarea cu abur în conformitate cu EN868/ ISO11607.
- Întotdeauna după sterilizare lăsaţi toate componentele să se răcească până la temperatura camerei înainte de utilizare.

Nu repetaţi ciclul de sterilizare atunci când componentele mai sunt calde.

4. Întreţinere, atenţionări şi service

Comandă toate piesele de schimb la importator/farmacie sau contactează Service-ul Microlife (a se vedea prefaţă).
- Vă recomandăm înlocuirea camerei de amestec (nebulizatorului), piesei de gură şi a măştilor după 3 luni de utilizare.
- Verificaţi permanent starea filtrului de aer şi înlocuiţi-l în cazul în care acesta este murdar sau după maxim de 3 luni de utilizare. Filtre de rezervă sunt furnizate cu aparatul.
- Pentru înlocuirea filtrului, deschideţi compartimentul filtrului de aer ④, marcat «Filter», din partea de sus a aparatului şi schimbaţi filtrul (ca in fig. ⑩).

Nu deşurubaţi niciodată capacul de plastic.

5. Disfuncţionalităţi şi remedii

Aparatul nu poate fi pornit
- Asiguraţi-vă că cordonul de alimentare ② este conectat la priză.
- Asiguraţi-vă dacă comutatorul Pornit/Oprit ③ este în poziţia «I».
- Aparatul s-a oprit singur din cauza supraîncalzirii. Aşteptaţi să se răcească şi încercaţi din nou.

Aparatul disperseaza puţin sau deloc
- Asiguraţi-vă că furtunul de aer ⑥ este corect conectat la ambele capete.
- Asiguraţi-vă că furtunul de aer să nu fie ştrangulat, îndoit, murdar sau înfundat. Dacă este necesar înlocuiţi cu unul nou.
- Asiguraţi-vă că nebulizatorul ⑤ este complet asamblat şi capul de vaporizare ⑪-A este poziţionat corect.
- Asiguraţi-vă că medicaţia a fost adăugată.

6. Garanţia

Acest instrument are o perioadă de **3 ani garanţie** de la data achiziţionării. Garanţia este valabilă doar la prezentarea fişei de garanţie completată de distribuitor (vezi verso) care să confirme data cumpărării, sau cu chitanţa/ factura de cumpărare.
- Garanţia se acordă numai compresorului. Componentele înlocuibile cum sunt nebulizatorul, măştile, piesa de gură, furtunul de aer nu sunt incluse în garanţie.
- Deschiderea sau modificarea instrumentului anulează garanţia.
- Garanţia nu acoperă prejudiciile cauzate de manipularea necorespunzătoare sau nerespectarea instrucţiunilor de utilizare.

7. Specificaţii tehnice

Capacitatea de nebulizare:	0,35 ml/min. (NaCl 0,9%)
Dimensiunea particulelor:	75% < 5 µm cu 0,9% NaCl 2,61 µm (MMD cu 0,9% NaCl utilizând Cascade Impactor)
Debit compresor:	12 l/min.
Nivelul de zgomot:	56 dBA
Sursă de curent electric:	230V~ / 50Hz / 150VA
Lungimea cablului de alimentare:	1,5 m
Capacitatea camerei de amestec (nebulizatorului):	min. 2 ml; max. 12 ml
Volum rezidual:	0,7 ml
Timpi de funcţionare:	30 min. Pornit / 30 min. Oprit
Condiţii de funcţionare:	10 - 40 °C 10 - 95 % umiditate relativă maximă
Condiţii de păstrare:	-25 - +70 °C 10 - 95 % umiditate relativă maximă
Greutate:	1200 g
Dimensiuni:	140 x 150 x 120 mm
Clasa IP:	IP20
Standarde de referinţă:	EN13544-1;EN60601-1; EN 60601-1-2; IEC 60601-1-11; CE0434
Durata de viaţă probabilă:	5 ani

Ne rezervăm dreptul de a efectua modificări tehnice.

Kompresorový inhalátor

CZ

① Pístový kompresor
② Napájecí kabel
③ Přepínač ON/OFF
④ Prostor pro vzduchový filtr
⑤ Rozprašovač
⑥ Vzduchová hadice
⑦ Náustek
⑧ Maska na tvář pro dospělé
⑨ Maska na tvář pro děti
⑩ Výměna vzduchového filtru
⑪ Sestavení jednotlivých částí inhalátoru
⑫ Nosový nástavec

Vážený zákazníku,
tento inhalátor je vysoce kvalitní přístroj pro inhalační léčbu astmatu, chronické bronchitidy a jiných onemocnění dýchacích cest.
Provoz a používání zařízení je velmi jednoduché. Pro inhalační terapii mohou být použity všechny běžné léky v tekuté podobě.
Prostudujte prosím tyto pokyny pečlivě tak, abyste porozuměli všem funkcím a informacím týkajícím se bezpečnosti. Chceme, abyste byli se svým výrobkem Microlife spokojeni. Máte-li jakékoliv otázky, problémy nebo chcete-li objednat náhradní díly, kontaktujte prosím místní zákaznický servis Microlife. Váš prodejce nebo lékárna Vám dají adresu prodejce Microlife ve Vaší zemi. Alternativně můžete navštívit webové stránky www.microlife.com, kde naleznete mnoho cenných informací o našich výrobcích.
Před použitím přístroje si pozorně přečtěte návod a uchovejte ho pro případnou budoucí potřebu.
Buďte zdrávi – Microlife AG!

Před použitím tohoto výrobku si pečlivě přečtěte návod.

Určeno pro kontakt typu BF s částmi lidského těla.

Udržujte v suchu

1. Důležité bezpečnostní pokyny

- Tento přístroj lze používat pouze pro účely popsané v této příručce. Výrobce neodpovídá za škody způsobené nesprávným použitím.
- Tento přístroj není vhodný pro anestezii a plicní ventilaci.
- Měl by být používán pouze s originálním příslušenstvím, jak je uvedeno v tomto návodu.
- Přístroj nepoužívejte, pokud se domníváte, že je poškozený nebo si všimnete čehokoliv neobvyklého.
- Přístroj nikdy nerozebírejte.
- Tento přístroj obsahuje citlivé komponenty a nutno s ním nakládat opatrně. Dodržujte podmínky pro skladování a provoz popsané v oddíle «Technické specifikace»!
- Chraňte před:
  - vodou a vlhkostí
  - extrémními teplotami
  - nárazy a upuštěním na zem
  - znečištěním a prachem
  - přímým slunečním svitem
  - teplem a chladem
- Pro inhalaci používejte pouze léky, které vám předepsal lékař a pokud jde o dávkování, trvání a frekvenci léčby, řiďte se pokyny svého lékaře.
- Rozprašovač nikdy neohýbejte více než 60°.
- Nepoužívejte přístroj blízko silných elektromagnetických polí, jako jsou mobilní telefony anebo rádiové zařízení. Dodržujte minimální vzdálenost 1 m od těchto zařízení, pokud používáte tento přístroj. V případě nevyhnutnosti si prosím před použitím ověřte, zda je přístroj funkční.

Dbejte na to, aby přístroj nepoužívaly děti bez dohledu; některé části jsou tak malé, že může dojít k jejich spolknutí. V případě, že přístroj je dodáván s kabelem či hadicí, hrozí nebezpečí uškrcení.

Elektronické přístroje nutno likvidovat v souladu s místními platnými předpisy, nikoliv s domácím odpadem.

Používání tohoto přístroje nelze považovat jako náhradu za konzultaci s vaším lékařem.

2. Příprava a použití tohoto přístroje

Před použitím přístroj nejprve vyčistěte dle pokynů v části «Čištění a dezinfekce».

1. Sestavte jednotlivé části inhalátoru ⑪. Zkontrolujte, zda jsou všechny díly kompletní.
2. Naplňte přístroj inhalačním roztokem podle pokynů lékaře a dbejte na to, abyste nepřekročili maximální hladinu.
3. Propojte vzduchovou hadici ⑥ s kompresorem ① a zapojte napájecí kabel ② do zásuvky elektrické sítě (230V~ / 50Hz).
4. Přepínač ON/OFF přepněte ③ do polohy «I» a přístroj zapněte. Po zapnutí přístroje si vložte do úst náustek ⑦ nebo si nasaďte jednu z obličejových masek.
   - Pomocí náustku se vám léčivo dostane lépe do plic.
   - Vyberte si mezi maskou pro dospělé ⑧ nebo maskou pro děti ⑨ a ujistěte se, že máte pevně zavřenou oblast kolem úst a oblast nosu.
   - Použijte všechny komponenty, také nosový nástavec ⑫, podle toho, jak určil lékař.
5. Nadechněte se a během léčby zůstaňte v klidu. Pohodlně se posaďte a horní část těla mějte ve vzpřímené poloze. **Při inhalaci si nikdy nelehejte.** Pokud se necítíte dobře, inhalaci přerušte.
6. Po ukončení inhalace přepněte přepínač ON/OFF ③ do polohy «O», přístroj vypněte a vytáhněte ze zásuvky.
7. Odstraňte z rozprašovače zbylé léčivo dle pokynů v části «Čištění a dezinfekce».

Přístroj je určený pro používání v 30 minutových intervalech. Vypněte zařízení po 30 min. používání a po dalších 30 min. ho můžete opět uvést do provozu.

3. Čištění a dezinfekce

Po každém použití všechny komponenty důkladně vyčistěte, odstraňte zbytky léků a možných nečistot.
Kompresor ① a vzduchová hadice ⑥ by měly být očištěny čistým vlhkým hadříkem.

Před čištěním a desinfekcí příslušenství si vždy umyjte ruce.

Kompresor neponořujte do vody a nevystavujte ho vysokým teplotám.

Pro každou novou léčbu pacienta vyměňte vzduchovou hadici a to i v případě nečistot.

Před čištěním přístroj **odpojte**.

Čištění vodou
- **Všechny části přístroje** (kromě vzduchové hadice) **ponořte do teplé vodní lázně (max. 60 °C) na dobu asi 5 minut**. Pokud je to nutné, přidejte malé množství saponátu. Pro dávkování a případné omezení v používání daného saponátu se řiďte pokyny výrobce.
- Jakmile jste si jisti, že jsou všechny nečistoty odstraněny, důkladně všechny části opláchněte a nechte oschnout.

Dezinfekce
- Všechny části přístroje (kromě vzduchové hadice) lze dezinfikovat chemickými dezinfekčními přípravky. Pro dávkování a případné omezení v používání daného dezinfekčního přípravku se řiďte pokyny výrobce.
- Dezinfekční prostředky je obvykle možné zakoupit v lékárnách.

Sterilizace párou
- Všechny části přístroje (kromě vzduchové hadice a masky) lze tepelně sterilizovat parou do 121 °C (20 min.) nebo 134 °C (7 min.). EN554/ISO11134.
- Sterilizace tohoto přístroje musí být v souladu s normou EN868/ISO11607.
- Po sterilizaci je před každým dalším použitím nutné nechat všechny části vychladnout na teplotu okolí.

Sterilizační cyklus neopakujte, dokud jsou komponenty stále horké.

4. Údržba, péče a servis

Veškeré náhradní díly objednávejte výhradně u svého prodejce, lékárníka nebo kontaktujte Microlife servis (viz. předmluva).
- Rozprašovač, náustek a obličejové masky doporučujeme vyměnit po 3 měsících používání.
- Filtr udržujte v čistotě a vyměňte je, je-li špinavý. Vyměňte ho vždy po 3 měsících používání. Náhradní filtry jsou dodány spolu s přístrojem.
- Chcete-li vyměnit filtr, otevřete prostor pro vzduchový filtr ④ na horní straně přístroje označené «Filter» a filtr vyměňte ⑩.

Nikdy neodstraňujte plastové víko.

5. Poruchy a možné příčiny

Přístroj nejde zapnout
- Ujistěte se, že je napájecí kabel ② správně zapojen do zásuvky.
- Ujistěte se, že vypínač ON/OFF ③ je v poloze «I».
- Přístroj se v důsledku přehřátí automaticky vypne. Počkejte, až vychladne a zkuste to znovu.

Rozprašovač funguje špatně nebo vůbec
- Ujistěte se, že vzduchová hadice ⑥ je na obou koncích správně připojena.
- Ujistěte se, že vzduchová hadice není pomačkaná, zohýbaná, špinavá nebo ucpaná. Pokud je to nutné, vyměňte ji za novou.
- Ujistěte se, že rozprašovač ⑤ je plně sestaven a hlavice inhalátoru ⑪-A je umístěna správně.
- Zkontrolujte, zda byly přidány vhodné léky.

6. Záruka

Na tento přístroj se vztahuje záruka **3 let** od data nákupu. Záruka je platná pouze po předložení záručního listu vyplněném prodejcem (viz zadní strana) a potvrzením data nákupu nebo pokladního dokladu.
- Záruka se vztahuje pouze na kompresor. Vyměnitelné komponenty, jako například rozprašovač, masky, náustek, vzduchová hadice, filtry nejsou do záruky zahrnuty.
- Záruka propadá v případě otevření nebo úprav přístroje.
- Tato záruka se nevztahuje na škody způsobené nesprávným použitím, poškozením nebo nedodržováním návodu k použití.

7. Technické specifikace

Výkon aerolosu:	0,35 ml/min. (0,9% NaCl)
Velikost částic:	75% < 5 µm 0,9% NaCl 2,61 µm (MMD s 0,9% NaCl pomocí Cascade Impactor)
Výkon proudění vzduchu:	12 l/min.
Hlučnost:	56 dBA
Napájecí zdroj:	230V~ / 50Hz / 150VA
Délka napájecího kabelu:	1,5 m
Kapacita inhalátoru:	min. 2 ml; max. 12 ml
Reziduální objem:	0,7 ml
Provozní omezení:	30 min. VYP / 30 min. ZAP
Provozní podmínky:	10 - 40 °C / 50 - 104 °F max. relativní vlhkost 10 - 95 %
Skladovací podmínky:	-25 - +70 °C / -13 - +158 °F max. relativní vlhkost 10 - 95 %
Hmotnost:	1200 g
Rozměry:	140 x 150 x 120 mm
IP třída:	IP20
Související normy:	EN13544-1;EN60601-1; EN 60601-1-2; IEC 60601-1-11; CE0434
Předpokládaná životnost:	5 let

Práva na technické změny vyhrazena.

Kompresorový inhalátor

SK

① Piestový kompresor
② Napájací kábel
③ Prepínač ON/OFF
④ Priestor pre vzduchový filter
⑤ Inhalátor s možnosťou prepínania výkonu inhalácie
⑥ Vzduchová hadica
⑦ Náustok
⑧ Tvárová maska pre dospelých
⑨ Tvárová maska pre deti
⑩ Výmena vzduchového filtra
⑪ Zostavenie jednotlivých častí inhalátora
⑫ Nosový nadstavec

Vážený zákazník,
Váš nový inhalátor Microlife je vysokokvalitné zariadenie na inhalačnú terapiu astmy, chronickej bronchitídy a ostatných respiračných ochorení.
Obsluha a používanie je veľmi jednoduché. Na inhaláciu je možné použiť všetky bežné tekuté lieky.
Prečítajte si prosím tento návod pozorne tak, aby ste porozumeli všetkým funkciám a informáciám týkajúcich sa bezpečnosti. Chceme, aby ste boli so svojím výrobkom Microlife spokojní. Ak máte akékoľvek otázky, problémy alebo si chcete objednať náhradné diely, kontaktujte prosím svoje zákaznícke stredisko Microlife. Váš predajca alebo lekáreň Vám poskytnú adresu distribútora Microlife vo Vašej krajine. Prípadne navštívte internetovú stránku www.microlife.com, kde môžete nájsť množstvo neoceniteľných informácií o výrobku.
Pred použitím prístroja si pozorne prečítajte návod a uschovajte ho pre prípadnú budúcu potrebu.
Zostaňte zdraví – Microlife AG!

Pred použitím zariadenia si pozorne prečítajte návod.

Použité súčasti typu BF

Udržujte v suchu

1. Dôležité bezpečnostné pokyny

- Tento prístroj sa môže používať iba na účely popísané v tomto návode. Výrobca nemôže niesť zodpovednosť za poškodenie spôsobené nesprávnym použitím.
- Prístroj nie je vhodný na anestéziu a pľúcnu ventiláciu.
- Prístroj by mal byť používaný len s originálnym príslušenstvom ako je uvedené v tomto návode.
- Nepoužívajte prístroj, ak si myslíte, že je poškodený, alebo ak spozorujete niečo nezvyčajné.
- Nikdy prístroj nerozoberajte.
- Tento prístroj obsahuje citlivé súčiastky, preto je potrebné s ním zaobchádzať opatrne. Dodržujte podmienky skladovania a prevádzky popísané v kapitole «Technické údaje»!
- Prístroj chráňte pred:
  - vodou a vlhkosťou
  - extrémnymi teplotami
  - nárazom a pádom
  - znečistením a prachom
  - priamym slnečným svetlom
  - teplom a chladom
- Na inhaláciu používajte len látky, ktoré Vám predpísal lekár a riaďte sa jeho pokynmi čo sa týka dávkovania, doby a frekvencie liečby.
- Rozprašovač nikdy neohýbajte o viac ako 60°.
- Nepoužívajte prístroj blízko silných elektromagnetických polí, ako sú mobilné telefóny alebo rádiové zariadenia. Dodržujte minimálnu vzdialenosť 1 m od týchto zariadení, ak používate prístroj. V prípade nevyhnutnosti si prosím pred použitím overte, či je prístroj funkčný.

Zaistite, aby deti nepoužívali tento prístroj bez dozoru; niektoré časti sú príliš malé a deti by ich mohli prehltnúť. Buďte si vedomí rizika nehody v prípade, že je prístroj dodávaný s káblami alebo hadičkami.

Elektronické prístroje sa musia likvidovať v súlade s miestne platnými predpismi, nie s domácim odpadom.

Používanie tohto prístroja nie je možné považovať za náhradu konzultácie s lekárom.

2. Príprava a použitie tohto prístroja

Pred prvým použitím odporúčame prečistiť prístroj podľa pokynov uvedených v časti «Čistenie a dezinfekcia».

1. Poskladajte inhalátor ⑪ podľa obrázka a skontrolujte, či obsahuje všetky komponenty.
2. Naplňte prístroj inhalačným roztokom podľa pokynov lekára a dbajte na to, aby ste neprekročili maximálnu hladinu.
3. Najprv pripojte vzduchovú hadicu ⑥ ku kompresoru ① a potom napájací kábel ② zapojte do elektrickej siete (230V~ / 50Hz).
4. Teraz môžete prístroj zapnúť ON/OFF ③ (pozícia «I»), vložiť do úst náustok ⑦ alebo nasadiť jednu z masiek na ústa a nosový nadstavec.
   - Pomocou náustku sa Vám liečivo dostane lepšie do pľúc.
   - Vyberte si masku pre dospelých ⑧ alebo masku pre deti ⑨ a uistite sa, že máte pevne utesnenú oblasť okolo úst a nosa.
   - Použite všetky komponenty, taktiež nosový nadstavec ⑫, podľa toho, ako určil lekár.
5. Počas terapie sa nadychujte a vydychujte pokojne. Seďte v uvoľnenej polohe a hornú časť tela majte vo vzpriamenej polohe. **Počas inhalácie si nikdy nelíhajte.** Pokiaľ sa necítite dobre, inhaláciu prerušte.
6. Po skončení doby inhalácie, prepnite prepínač ON/OFF ③ na pozíciu «O» a odpojte zo siete.
7. Vyprázdnite rozprašovaciu hlavicu a očistite ju od zvyškov použitého liečiva podľa návodu, časť «Čistenie a dezinfekcia».

Prístroj je určený na striedavé používanie 30 min. ZAP / 30 min. VYP. Vypnite prístroj po 30 minútach používania a po ďalších 30 min. ho môžete opäť uviesť do prevádzky.

3. Čistenie a dezinfekcia

Po každom použití všetky komponenty dôkladne vyčistite, odstráňte zvyšky liečiva a prípadných nečistôt.
Kompresor ① a vzduchová hadica ⑥ by mali byť očistené čistou vlhkou handričkou.

Pred čistením a dezinfekciou príslušenstva si vždy umyte ruky.

Kompresor neponárajte do vody a nevystavujte ho vysokým teplotám.

Pre každú liečbu nového pacienta vymeňte vzduchovú hadicu alebo v prípade nečistôt.

Pred čistením prístroj **odpojte**.

Čistenie vodou
- **Všetky časti prístroja** (okrem vzduchovej hadice) **umývajte pod teplou vodou z kohútika (max. 60 °C) po dobu asi 5 minút.** Ak je to potrebné, pridajte malé množstvo saponátu a pri dávkovaní a obmedzeniach v jeho použití sa riaďte pokynmi výrobcu daného čistiaceho prostriedku.
- Dôkladne opláchnite a uistite sa, že sú umyté všetky usadeniny a nechajte vyschnúť.

Dezinfekcia
- Všetky časti prístroja (okrem vzduchovej hadice) je možné dezinfikovať chemickými dezinfekčnými prostriedkami. Pre dávkovanie a prípadné obmedzenia v používaní daného dezinfekčného prostriedku sa riaďte pokynmi výrobcu.
- Dezinfekčné prostriedky je obvykle možné zakúpiť v lekárňach.

Sterilizácia parou
- Všetky časti prístroja (okrem vzduchovej hadice a masiek) je možné sterilizovať parou do 121 °C (20 min.) alebo134 °C (7 min.). EN554/ISO11134.
- Sterilizácia tohto prístroja musí byť v súlade s normou EN868/ISO11607.
- Pred ďalším použitím je po sterilizácii vždy nevyhnutné nechať všetky časti vychladnúť na teplotu okolia.

Sterilizáciu neopakujte pokiaľ sú komponenty teplé.

4. Údržba, starostlivosť a servis

Žiadajte všetky náhradné diely u predajcu alebo v servisnom stredisku. Na získanie údajov o miestnom dodávateľovi môžete kontaktovať priamo Microlife (pozri predslov alebo www.microlife.com)
- Rozprašovač, náustok a masky na tvár odporúčame vymeniť po 3 mesiacoch používania.
- Filter udržujte v čistote a vymeňte ho, ak je špinavý. Vymeňte ho vždy po 3 mesiacoch používania. Náhradné filtre sú dodávané spolu s prístrojom.
- Ak chcete vymeniť filter, otvorte priestor pre vzduchový filter ④ na hornej strane prístroja označenej «Filter» a filter ⑩ vymeňte.

Nikdy neodskrutkujte plastové veko.

5. Poruchy a možné príčiny

Prístroj sa nedá zapnúť
- Overte, či je napájací kábel ② správne zapojený do elektrickej siete.
- Uistite sa, že je vypínač ③ v polohe «I».
- Prístroj sa automaticky vypína v dôsledku prehriatia. Počkajte až vychladne.

Funguje nesprávne alebo vôbec
- Overte, či je hadica ⑥ správne pripojená na oboch koncoch.
- Skontrolujte, či hadica nie je stlačená, zalomená, špinavá alebo upchatá. Ak je to nutné, vymeňte ju za novú.
- Skontrolujte, či je inhalátor ⑤ správne poskladaný a hlavica nebulizátora ⑪-A umiestnená správne.
- Uistite sa, či ste pridali požadovaný roztok.

6. Záruka

Na prístroj sa vzťahuje **záručná doba 3 roky**, ktorá plynie od dátumu jeho kúpy. Záruka platí iba po predložení záručného listu vyplneného predajcom (pozrite zadný obal návodu), ktorý potvrdzuje dátum zakúpenia alebo na základe dokladu o nadobudnutí (pokladničného bloku).
- Záručné podmienky sa riadia zákonom. Záruka sa vzťahuje iba na kompresor, nevzťahuje sa na spotrebný materiál ako inhalátor, náustok, maska, hadica a filter.
- Neodborné rozobratie prístroja alebo výmena súčiastok v prístroji ruší platnosť záruky.
- Nárok na záruku strácate nesprávnym používaním a neoprávneným zasahovaním do prístroja.

7. Technické údaje

Výkon aerosolu:	0,35 ml/min. (NaCl 0,9%)
Veľkosť častíc:	75% < 5 µm NaCl 0,9% 2,61 µm (MMD s 0,9% NaCl za pomoci Cascade Impactor)
Prietok kompresoru:	12 l/min.
Hlučnosť:	56 dBA
Zdroj napájania:	230V~ / 50Hz / 150VA
Dĺžka prívodnej šnúry:	1,5 m
Kapacita inhalátora:	min. 2 ml; max. 12 ml
Reziduálny objem:	0,7 ml
Prevádzkové obmedzenia:	30 min. ZAP. / 30 min. VYP.
Prevádzkové podmienky:	10 - 40 °C maximálna relatívna vlhkosť 10 - 95 %
Skladovacie podmienky:	-25 - +70 °C maximálna relatívna vlhkosť 10 - 95 %
Hmotnosť:	1200 g
Rozmery:	140 x 150 x 120 mm
IP trieda:	IP20
Odkaz na normy:	EN13544-1;EN60601-1; EN 60601-1-2; IEC 60601-1-11; CE0434
Predpokladaná životnosť:	5 rokov

Zmena technickej špecifikácie vyhradená.

Kompresorski inhalator

SL

① Batni kompresor
② Napajalni kabel
③ Stikalo za vklop in izklop (ON/OFF)
④ Zračni filter
⑤ Razpršilna komora
⑥ Zračna cev
⑦ Ustni nastavek
⑧ Inhalacijska maska za odrasle
⑨ Inhalacijska maska za otroke
⑩ Zamenjava zračnega filtra
⑪ Komplet za sestavo razpršilne komore
⑫ Nosni nastavek

Spoštovana stranka,
ta inhalator je visoko kakovostna naprava za inhalacijsko zdravljenje astme, kroničnega bronhitisa in drugih dihalnih bolezni.
Delovanje in uporaba naprave sta zelo enostavna. Za inhalacijsko zdravljenje se lahko uporabljajo vsa običajna tekoča zdravila.
Prosimo, da skrbno preberete ta navodila, da boste razumeli vse funkcije in poznali vse podatke o varni uporabi naprave. Želimo, da ste zadovoljni z uporabo izdelka Microlife. Če imate kakršna koli vprašanja, težave, če želite naročiti rezervne dele, o tem obvestite vašega lokalnega predstavnika za izdelke Microlife. Vaš prodajalec ali lekarna vam bosta posredovala naslov prodajalca izdelkov Microlife v vaši državi. Lahko pa obiščete tudi našo spletno stran www.microlife.com, kjer so vam na voljo vse informacije o naših izdelkih.
Ta navodila shranite na varnem mestu, da jih boste lahko ponovno uporabili.
Ostanite zdravi – Microlife AG!

Pred uporabo naprave natančno preberite navodila za uporabo.

Tip BF

Hranite v suhem prostoru

1. Pomembna varnostna navodila

- Napravo lahko uporabljate le za namene, opisane v teh navodilih za uporabo. Proizvajalec ne odgovarja za škodo, ki bi nastala zaradi neustrezne uporabe.
- Ta naprava ni primerna za uporabo med anestezijo in za ventilacijo pljuč.
- Ta naprava se sme uporabljati le z originalnimi priključki, ki so predstavljeni v teh navodilih.
- Naprave ne uporabljajte, če menite, da je poškodovana ali če ste opazili kaj neobičajnega.
- Naprave ne odpirajte.
- Naprava vsebuje občutljive komponente, zato je potrebno z njo ravnati skrbno. Upoštevajte navodila za shranjevanje in delovanje, ki so opisana v poglavju «Tehnične specifikacije»!
- Napravo ščitite pred:
  - vodo in vlago,
  - ekstremnimi temperaturami,
  - udarci in padci,
  - umazanijo in prahom,
  - neposredno sončno svetlobo,
  - vročino in mrazom.
- Uporabljajte le zdravila, ki vam jih predpiše zdravnik, upoštevajte zdravnikova navodila glede odmerjanja, trajanja in pogostosti zdravljenja.
- Inhalatorja ne nagibajte za več kot 60°.
- Delovanje te naprave je lahko moteno zaradi močnih elektromagnetnih polj, ki jih povzročajo mobilni telefoni ali radiji, zato priporočamo, da je naprava od njih oddaljena najmanj 1 meter. V primerih, ko to ni mogoče, pred uporabo naprave preverite, če pravilno deluje.

Otroci ne smejo brez nadzora rokovati z napravo; nekatere komponente so zelo majhne in jih lahko zaužijejo. Če je napravi priložen tudi kabel ali cevka, vas opozarjamo na nevarnost zadušitve.

Elektronske naprave je potrebno odstraniti v skladu z lokalnimi predpisi in ne med gospodinjske odpadke.

Te naprave ne smete uporabljati kot nadomestilo za posvetovanje z vašim zdravnikom.

2. Priprava in uporaba naprave

Priporočamo, da pred prvo uporabo naprave le to očistite kot je opisano v poglavju «Čiščenje in razkuževanje».

1. Sestavite komplet za inhalacijo ⑪. Vsi deli morajo biti dobro pritrjeni.
2. Razpršilno komoro napolnite z raztopino za inhaliranje v skladu z zdravnikovimi navodili. Najvišje ravni ne smete preseči.
3. Razpršilno komoro povežite z zračno cevjo ⑥ na kompresor ① in vključite napajalni kabel ② v vtikalno dozo (230V~ / 50Hz).
4. Za vklop naprave vklopite gumb za vklop in izklop ③ v položaj «I» in ustni nastavek ⑦ dajte v usta ali pa uporabite masko in jo položite čez usta in nos.
   - Ustni nastavek omogoča boljše dovajanje zdravil v pljuča.
   - Izbirate lahko med masko za odrasle ⑧ ali otroke ⑨, maska pa mora vedno popolnoma prekrivati usta in nos.
   - Uporabljajte vse pripomočke, vključno z nosnim nastavkom ⑫ kot vam to priporoča zdravnik.
5. Med inhaliranjem mirno dihajte. Udobno se usedite, da je zgornji del telesa v pokončnem položaju. **Med inhaliranjem ne lezite.** Če se počutite slabo, prenehajte z inhaliranjem.
6. Ko inhaliranje prekinete po časovnem obdobju, kot vam je to priporočil zdravnik, pritisnite na stikalo za vklop in izklop ③, in sicer v položaj «O», ter napajalni kabel potegnite iz vtikalne doze.
7. Izpraznite preostalo zdravilo in napravo očistite, kot je opisano v Poglavju «Čiščenje in razkuževanje».

To napravo lahko uporabljate izmenjaje – lahko je 30 minut vključena, potem mora biti 30 minut izključena. Po 30 minutah uporabe napravo torej izključite in počakajte še 30 minut, preden nadaljujete z zdravljenjem.

3. Čiščenje in razkuževanje

Vse dele naprave skrbno očistite, da odstranite ostanke zdravila in druge nečistoče.
Kompresor ① in zračno cev ⑥ morate očistiti s čisto in vlažno krpo.

Pred čiščenjem in razkuževanjem priključkov dobro umijte roke.

Kompresorja ne izpostavljajte vodi ali vročini.

Za zdravljenje novega bolnika uporabite novo zračno cev.

Napravo pred čiščenjem izklopite.

Čiščenje z vodo
- **Vse dele inhalatorja** (razen zračne cevi) **umivajte pod tekočo toplo vodo (največ 60 °C) najmanj 5 minut,** pri čemer dodajte manjšo količino čistilnega sredstva, seveda v skladu z odmerki in omejitvami uporabe, kot to določa proizvajalec čistilnega sredstva.
- Potem vse dele dobro splaknite in poskrbite, da se vsi ostanki čistil ali zdravila odstranijo. Pustite, da se deli posušijo.

Razkuževanje
- Vse dele inhalatorja (razen zračne cevi) lahko razkužite s kemičnimi razkužili, seveda v skladu z odmerki in omejitvami uporabe, kot to določa proizvajalec razkužila.
- Razkužilo lahko kupite v lekarni.

Razkuževanje s paro
- Vse dele inhalatorja (razen zračne cevi in maske) lahko razkužite s paro do 121 °C (20 min.) ali 134 °C (7 min.). EN554/ISO11134.
- Embalaža za razkuževanje mora biti v skladu z EN 868/ISO 11607 ter primerna za razkuževanje s paro.
- Ko napravo razkužite, pustite, da se vsi deli ohladijo in posušijo na sobni temperaturi.

Ne ponavljajte razkuževalnega postopka, če so deli inhalatorja še topli.

4. Vzdrževanje in servis

Vse dele inhalatorja lahko naročite pri vašem trgovcu ali v lekarni, lahko pa se obrnete tudi na servisno službo Microlife (glej predgovor).
- Priporočamo, da razpršilno komoro, ustni nastavek in masko zamenjate po 3 mesecih uporabe.
- Filter morate redno pregledovati, da je čist, ter ga v primeru, če je umazan, zamenjati ali pa ga morate zamenjati po 3 mesecih uporabe.
  Rezervni filtri so dobavljeni z napravo.
- Če želite zamenjati filter, odprite predel za filter ④ na vrhu naprave, ki je označen z besedo «Filter», ter filter zamenjajte ⑩.

Plastičnega pokrova nikoli ne odvijte.

5. Okvare in ustrezni ukrepi

Naprave ni mogoče vklopiti
- Zagotovite, da je napajalni kabel ② ustrezno vklopljen v vtikalno dozo.
- Poskrbite, da je gumb za vklop/izklop ③ v ustreznem položaju «I».
- Naprava se je samodejno izklopila zaradi pregrevanja. Počakajte, da se naprava shladi in znova poskusite.

Inhalator slabo deluje ali sploh ne deluje
- Poskrbite, da je zračna cev ⑥ pravilno povezana na obeh straneh.
- Preglejte, da zračna cev ni zmečkana, upognjena, umazana ali zablokirana. Če je potrebno, jo zamenjajte z novo.
- Poskrbite, da je razpršilna komora ⑤ popolnoma sestavljena in da je barvna glava vaporizatorja ⑪-A ustrezno nameščena.
- Zagotovite, da je bilo vstavljeno ustrezno zdravilo.

6. Garancija

Za to napravo velja **3-letna garancija** od dneva nakupa. Garancija velja le na podlagi predložitve garancijske kartice, ki jo izpolni prodajalec (glej zadnjo stran) in potrdi datum nakupa ali na podlagi računa.
- Garancija velja le za kompresor. Zamenljivi deli: razpršilna komora, maske, ustni nastavek, zračna cev in filtri niso vključeni v garancijo.
- Garancija ne velja, če napravo odprete ali jo kakorkoli spreminjate.
- Garancija ne krije škode, ki nastane zaradi neustreznega ravnanja, nesreč ali neupoštevanja navodil za uporabo.

7. Tehnične specifikacije

Stopnja razprševanja:	0,35 ml/min. (NaCl 0,9 %)
Velikost delcev:	75 % < 5 µm NaCl 0,9 % 2,61 µm (MMD z 0,9 % NaCl s kaskadnimi omejitvami)
Zračni pretok kompresorja:	12 l/min.
Glasnost:	56 dBA
Napajanje:	230V~ / 50Hz / 150VA
Dolžina napajalnega kabla:	1,5 m
Kapaciteta posodice:	min. 2 ml; maks. 12 ml
Prostornina preostale snovi:	0,7 ml
Omejitve delovanja:	30 min. delovanja / 30 min. delovanja
Delovni pogoji:	10 - 40 °C / 50 - 104 °F 10 - 95 % najvišja relativna vlažnost
Shranjevanje:	-25 - +70 °C / -13 - +158 °F 10 - 95 % najvišja relativna vlažnost
Teža:	1200 g
Dimenzije:	140 x 150 x 120 mm
Razred IP:	IP20
Referenčni standard:	EN13544-1;EN60601-1; EN 60601-1-2; IEC 60601-1-11; CE0434
Servisna življenjska doba:	5 let

Pridržujemo si pravico do tehničnih sprememb.

Kompresorski inhalator

SR

① Klipni kompresor
② Kabl za napajanje
③ Prekidač Uključi/Isključi (ON/OFF)
④ Odeljak za vazdušni filter
⑤ Raspršivač
⑥ Crevo za vazduh
⑦ Nastavak za usta
⑧ Maska za odrasle
⑨ Maska za decu
⑩ Zamena filtera za vazduh
⑪ Sklapanje raspršivača
⑫ Nastavak za nos

Poštovani korisniče,
Ovaj inhalator je visokokvalitetan uređaj za inhalacionu terapiju astme, hroničnog bronhitisa i ostalih respiratornih oboljenja.
Funkcionisanje i upotreba uređaja su veoma jednostavni. Za inhalacionu terapiju mogu se koristiti svi standardni lekovi u tečnom stanju.
Molimo da veoma pažljivo proučite uputstva, kako biste razumeli sve funkcije i informacije vezane za bezbednost. Mi želimo da budete srećni sa svojim Microlife proizvodom. Ukoliko imate bilo kakva pitanja, probleme ili želite da naručite rezervne delove, molimo kontaktirajte Vaš lokalni Microlife – Uslužni servis. Vaš prodavac ili apoteka će Vam dati adresu Microlife dobavljača u Vašoj zemlji. Kao alternativa, možete da posetite internet sajt www.microlife.com, gde ćete naći mnoštvo dragocenih informacija o našim proizvodima.
Držite uputstva na sigurnom mestu, radi naknadnih informacija.
Ostanite zdravo – Microlife AG!

Pre upotrebe pažljivo pročitajte uputsvo.

Tip BF

Čuvati na suvom

1. Važna bezbednosna uputstva

- Ovaj uređaj se može koristiti isključivo u svrhe opisane u ovom uputstvu. Proizvođač se ne može smatrati odgovornim za oštećenja nastala neadekvatnom upotrebom.
- Ovaj uređaj nije pogodan za primenu u anesteziji i plućnoj ventilaciji.
- Ovaj uređaj može biti korišćen isključivo uz orginalne delove na način kako je objašnjeno u ovom uputstvu.
- Nemojte koristiti ovaj uređaj ukoliko smatrate da je oštećen ili primetite nešto neobično.
- Nikada nemojte otvarati ovaj uređaj.
- Ovaj uređaj sadrži osetljive komponente i sa njim se mora oprezno rukovati. Pogledati čuvanje i uslove rada opisane u delu «Tehničke specifikacije».
- Zaštitite ga od:
  - vode i vlage
  - ekstremnih temperatura
  - udara i padova
  - prljavštine i prašine
  - direktne sunčeve svetlosti
  - toplote ili hladnoće
- Koristite isključivo lek koji Vam je preprisan od strane lekara i pridržavajte se uputstava lekara kada je reč o doziranju, dužini i učestalosti terapije.
- Nikada ne naginjite raspršivač za ugao veći od 60°.
- Pravilan rad ovog uređaja može biti narušen ukoliko ga koristite u blizini jakih elektromagnetnih polja, kao što je mobilni telefon ili radio instalacije, zato se preporučuje rastojanje od 1 m. Ukoliko procenite da je ovakva upotreba neizbežna, proverite da li uređaj pravilno radi pre upotrebe.

Obezbedite da deca ne koriste ovaj uređaj bez nadzora; pojedini delovi su dovoljno mali da mogu biti progutani. Obratite pažnju na postojanje rizika od davljenja u slučaju da uređaj poseduje kablove ili cevi.

Elektronski uređaji moraju biti odlagani u skladu sa lokalnim važećim propisima, ne sa komercijalnim otpadom.

Nije predviđeno da se ovaj uređaj koristi kao zamena za konsultacije sa lekarom.

2. Priprema i korišćenje uređaja

Pre korišćenja uređaja po prvi put, preporučujemo čišćenje na način kako je to opisano u odeljku «Čišćenje i dezinfekcija».

1. Sklopite raspršivač ⑪. Vodite računa da su svi delovi kompletni.
2. Napunite rašpršivač rastvorom za inhalaciju, u skladu sa instrukcijama lekara. Vodite računa da ne prekoračite maksimalni označeni nivo tečnosti.
3. Povežite raspršivač pomoću creva za vazduh ⑥ sa kompresorom ① i uključite kabl za napajanje ② u utičnicu (230V~ / 50Hz).
4. Stavite prekidač Uključi/Isključi (On/Off) ③ u položaj «I» da biste uključili uređaj i stavite nastavak za usta ⑦ u usta ili postavite jednu od maski preko usta i nosa.
   - Nastavak za usta omogućava bolju distribuciju leka ka plućima.
   - Izaberite masku za odrasle ⑧ ili masku za decu ⑨ i pobrinite se da ona u potpunosti prekriva područje oko usta i nosa.
   - Koristite sve dodatke, uključujući i nastavak za nos ⑫, na način kako je to prepisao Vaš lekar.
5. Tokom terapije lagano udišite i izdišite. Zauzmite udoban položaj sa uspravnim gornjim delom tela. **Nemojte ležati tokom inhalacije.** Ukoliko se ne osećate dobro, prekinite inhalaciju.
6. Pošto završite inhalaciju u trajanju koje Vam je lekar propisao, stavite prekidač Uključi/Isključi ③ u položaj «O» da biste isključili uređaj i izvucite kabl za napajanje iz utičnice.
7. Ispraznite preostalu količinu leka iz raspršivača i očistite uređaj na način kako je to opisano u odeljku «Čišćenje i dezinfekcija».

Ovaj uređaj je namenjen za upotrebu sa prekidima, i to 30 minuta rada (ON) / 30 minuta pauze (OFF). Isključite uređaj nakon 30 minuta rada i sačekajte narednih 30 minuta pre otpočinjanja terapije.

3. Čišćenje i dezinfekcija

Nakon svake terapije, temeljno očistite sve komponente kako biste uklonili ostatke leka i moguće nečistoće.
Kompresor ① i crevo za vazduh ⑥ treba očistiti čistom, vlažnom krpom.

Uvek dobro operite ruke pre otpočinjanja čišćenja i dezinfekcije pribora.

Nemojte izlagati kompresor vodi ili toploti.

Zamenite crevo za vazduh za svaku terapiju koja treba da se primenjuje na novom pacijentu ili u slučaju nečistoća.

Isključite uređaj iz struje pre pristupanja čišćenju.

Čišćenje vodom
- **Operite sve delove raspršivača** (osim creva za vazduh) **toplom vodom iz česme (max. 60 °C) u trajanju od približno 5 minuta**, dodajući, ukoliko je neophodno, malu količinu deterdženta, pridržavajući se doziranja i uputstava navedenih od strane proizvođača deterdženta.
- Temeljno isperite, proveravajući da li su sve naslage isprane i ostavite da se osuši.

Dezinfekcija
- Svi delovi raspršivača (osim creva za vazduh) mogu biti dezinfikovani hemijskim dezinficijensom, pridržavajući se doziranja i uputstava navedenih od strane proizvođača dezinficijensa.
- Dezinficijensi su obično dostupni u apotekama.

Sterilizacija parom
- Svi delovi raspršivača (osim creva za vazduh i maski) mogu biti sterilisani vrelom parom do 121 °C (20 min.) ili 134 °C (7 min.). EN554/ISO11134.
- Sterilizaciono pakovanje mora biti usklađeno sa standardima EN868/ISO11607 i pogodno za sterilizaciju parom.
- Nakon sterilizacije postarajte se da se sve komponente ohlade do sobne temperature pre daljeg korišćenja.

Nemojte ponavljati sterilizacioni ciklus dok su komponente još uvek tople.

4. Održavanje, briga i servis

Sve rezervne delove poručite od svog prodavca ili farmaceuta ili kontaktirajte Microlife-Servis (videti u uvodnoj reči).
- Preporučujemo zamenu raspršivača, nastavka za usta i maski za lice nakon 3 meseca korišćenja.
- Redovno proveravajte čistoću filtera i zamenite ga ukoliko je prljav ili nakon maksimalno 3 meseca korišćenja.
  Rezervni filteri su priloženi uz uređaj.
- Radi zamene filtera, otvorite odeljak za filter ④, koji se nalazi na gornjoj strani uređaja ispod oznake «Filter» i zamenite filter ⑩.

Nikada nemojte odvrtati plastični poklopac.

5. Problemi i njihovo rešavanje

Uređaj ne može da se uključi
- Proverite da li je utikač za struju ② ispravno ubačen u utičnicu.
- Proverite da li je prekidač Uključi/Isključi ③ u poziciji «I».
- Uređaj se automatski isključuje zbog pregrevanja. Sačekajte da se ohladi i pokušajte ponovo.

Inhalator radi slabo ili nikako
- Proverite da li je crevo za vazduh ⑥ ispravno povezano na oba kraja.
- Proverite da crevo za vazduh nije zgnječeno, savijeno, prljavo ili blokirano. Ukoliko je neophodno, zamenite ga novim.
- Proverite da li je raspršivač ⑤ pravilno sklopljen i da li je obojena glava raspršivača ⑪-A pravilno postavljena.
- Proverite da li je stavljen odgovarajući lek.

6. Garancija

Aparat je pod **garancijom 3 godina,** počev od datuma kupovine. Garancija je validna jedino uz garantni list, popunjen od strane prodavca (videti drugu stranu), kojim se potvrđuje datum kupovine ili račun.
- Garancija se odnosi samo na kompresor. Zamenljive komponente, poput raspršivača, maski, nastavka za usta, creva za vazduh i filtera, nisu obuhvaćene.
- Otvaranje ili prepravljanje aparata čini garanciju nevažećom.
- Garancija ne pokriva štetu izazvanu nepravilnim rukovanjem, nezgodama ili odstupanjima od uputstava za upotrebu.

7. Tehničke specifikacije

Brzina raspršivanja:	0,35 ml/min. (NaCl 0,9%)
Veličina čestica:	75% < 5 µm NaCl 0,9% 2,61 µm (MMD sa 0,9% NaCl korišćenjem kaskadnog impaktora)
Protok vazduha u kompresoru:	12 l/min.
Nivo akustične buke:	56 dBA
Napon struje:	230V~ / 50Hz / 150VA
Dužina kabla za napajanje:	1,5 m
Kapacitet raspršivača:	min. 2 ml; max. 12 ml
Rezidualni volumen:	0,7 ml
Radna ograničenja:	30 min. uključen (ON) / 30 min. isključen (OFF)
Radni uslovi:	10 - 40 °C / 50 - 104 °F 10 - 95 % relativna maksimalna vlažnost
Uslovi čuvanja:	-25 - +70 °C / -13 - +158 °F 10 - 95 % relativna maksimalna vlažnost
Težina:	1200 g
Dimenzije:	140 x 150 x 120 mm
IP Klasa:	IP20
Referentni standardi:	EN13544-1;EN60601-1; EN 60601-1-2; IEC 60601-1-11; CE0434
Očekivani vek trajanja:	5 godina

Zadržano pravo na tehničke izmene.

Kompresszoros inhalátor

HU

① Dugattyús kompresszor
② Elektromos kábel
③ Be/Ki kapcsoló
④ Légszűrő rekesze
⑤ Porlasztó
⑥ Légtömlő
⑦ Szájrész
⑧ Arcmaszk felnőtteknek
⑨ Arcmaszk gyerekeknek
⑩ Cserélhető légszűrő
⑪ Porlasztókészlet
⑫ Orrjárati idom

Kedves Vásárló!
Ez az inhalátor egy kiváló minőségű termék, mely asztma, krónikus hörghurut és más légúti megbetegedések inhalációs gyógykezelésére szolgál.
A készülék kezelése és használata igen egyszerű. Az inhalációs terápiához bármely szokásos gyógyszeroldat felhasználható.
Olvassa alaposan végig ezeket az előírásokat, hogy tisztában legyen az összes funkcióval és biztonsági követelménnyel! Szeretnénk, ha elégedett lenne ezzel a Microlife termékkel. Ha bármilyen kérdése, problémája van, keresse a helyi Microlife ügyfélszolgálatot! A Microlife hivatalos forgalmazójával kapcsolatos felvilágosításért forduljon az eladóhoz vagy a gyógyszertárhoz! A www.microlife.com oldalon részletes leírást talál a termékeinkről.
Tartsa biztonságos helyen a használati útmutatót, hogy a későbbiekben bármikor kéznél legyen!
Jó egészséget kívánunk – Microlife AG!

Az eszköz használata előtt gondosan olvassa végig ezt az útmutatót!

BF típusú védelem

Nedvességtől óvandó!

1. Biztonsági előírások

- A készülék kizárólag a jelen útmutatóban leírt célra használható. A gyártó semmilyen felelősséget nem vállal a helytelen alkalmazásból eredő károkért.
- Ez a készülék altatógéphez és lélegeztetőgéphez nem alkalmas.
- A készülék csak a leírásban szereplő, eredeti tartozékokkal használható!
- Ne használja a készüléket, ha az megsérült vagy bármilyen szokatlan dolgot tapasztal vele kapcsolatban!
- Soha ne próbálja meg szétszedni a készüléket!
- A készülék sérülékeny alkatrészeket tartalmaz, ezért óvatosan kezelendő. Szigorúan be kell tartani a tárolásra és az üzemeltetésre vonatkozó előírásokat, amelyek a «Műszaki adatok» részben találhatók!
- A készüléket óvni kell a következőktől:
  - víz és nedvesség
  - szélsőséges hőmérséklet
  - ütés és esés
  - szennyeződés és por
  - közvetlen napsugárzás
  - meleg és hideg
- Kizárólag orvosi utasításra használható. Az adagolás, az alkalmazás időtartama és gyakorisága tekintetében konzultáljon orvosával!
- Soha ne döntse a porlasztót 60 foknál nagyobb szögbe!
- A készülék működését veszélyeztetik az erős elektromágneses mezők, például mobiltelefonok vagy rádióberendezések közelsége, ezért ajánljuk hogy ezektől legalább 1 méter távolságra használja! Abban az esetben ha ezt nem lehet megvalósítani, kérjük használat előtt ellenőrizze hogy a készülék megfelelően működik-e!

Gyermekek csak felügyelet mellett használhatják a készüléket, mert annak kisebb alkotóelemeit esetleg lenyelhetik. Legyen tisztában annak veszélyével, hogy ha a készülékhez vezetékek, csövek tartoznak, azok fulladást okozhatnak!

Az elektronikai termékeket az érvényes előírásoknak megfelelően kell kezelni, a háztartási hulladéktól elkülönítve.

Az eszköz használata nem pótolja az orvosával való konzultációt.

2. A készülék előkészítése és használata

Az első használat előtt tisztítsa meg az eszközt a «Tisztítás és fertőtlenítés» fejezetben leírtak szerint!

1. Szerelje össze a porlasztót ⑪! Bizonyosodjon meg róla, hogy a tartozékok hiánytalanul megvannak!
2. Töltse meg a porlasztótartályt az orvos utasításai szerinti inhalációs oldattal! Kérjük, ügyeljen arra, hogy a maximális töltési mennyiséget mutató jelzést ne lépje túl!
3. Csatlakoztassa a porlasztót a légtömlővel ⑥ a kompresszorhoz ① és a hálózati kábel csatlakozóját ② dugja be a hálózatba (230V~ / 50Hz)!
4. Kapcsolja a Be/Ki kapcsolót ③ «I» állásba, helyezze a szájrészt ⑦ a szájába, illetve helyezze az arcára a maszkot!
   - A szájrész segítségével könnyebben jut a gyógyszer a tüdőbe.
   - Az arcmaszkból két különböző méretű áll rendelkezésre, aszerint, hogy felnőtt ⑧ vagy gyermek ⑨ használja. A maszknak a száj- és orrkörnyéket teljesen körül kell fognia.
   - A tartozékokat, beleértve az orrjárati idomot ⑫ is, az orvos előírása szerint használja!
5. A kezelés folyamán nyugodtan lélegezzen be és ki! Könnyed testtartásban, egyenes felsőtesttel üljön! **Soha ne inhaláljon fekvő helyzetben!** Ha nem érzi jól magát, szakítsa meg az inhalálást!
6. Az inhalálás befejezése után kapcsolja ki az eszközt, a Be/Ki kapcsolót ③ állítsa «O» állásba és húzza ki a kábelt a hálózatból!
7. Tisztítsa meg a gyógyszermaradványoktól az inhalátort a «Tisztítás és fertőtlenítés» fejezetben leírtak alapján!

A készüléket szakaszos használatra tervezték, 30 perc Be / 30 perc Ki. Kapcsolja ki a készüléket 30 perc után és várjon másik 30 percet mielőtt folytatná a kezelést!

3. Tisztítás és fertőtlenítés

Minden kezelés után alaposan tisztítsa meg a készüléket a gyógyszermaradványoktól!
A kompresszort ① és a légtömlőt ⑥ törölje át egy nedves, tiszta ruhával!

Az eszköz tisztítása és fertőtlenítése előtt mindig mosson kezet!

A készüléket nem érheti víz vagy hőhatás.

Cserélje le a légtömlőt minden új felhasználónál, illetve szennyeződés esetén!

Tisztítás előtt a csatlakozót húzza ki a hálózatból!

Tisztítás vízzel
- **Az inhalátor tartozékait** (a légtömlő kivételével) **kb. 5 percig mossa max. 60 °C-os vízben**, ha szükséges adagoljon hozzá kismennyiségű tisztítószert, vegye figyelembe a dózis alkalmazásakor a mosószergyártó ajánlását!
- Alaposan öblítse le a megtisztított részeket, bizonyosodjon meg róla, hogy az összes lerakódást sikerült eltávolítani, majd hagyja megszáradni!

Fertőtlenítés
- Az összes tartozékot (a légtömlő kivételével) fertőtlenítse, vegye figyelembe a dózis alkalmazásakor a gyártó ajánlását!
- A fertőtlenítőszert a gyógyszertárakban tudja beszerezni.

Sterilizálás gőzzel
- Az összes tartozék (a légtömlő és a maszk kivételével) gőzzel sterilizálható max. 121 °C-on (20 perc.) vagy 134 °C-on (7 perc.). EN554/ISO11134.
- A sterilizálónak meg kell felelnie az EN868/ ISO11607 szabványban leírtaknak és gőzzel történő fertőtlenítésre alkalmasnak kell lennie.
- Fertőtlenítés után hagyja a tartozékokat szobahőmérsékleten kihűlni!

Ne ismételje meg a fertőtlenítést, amíg az alkatrészek ki nem hűlnek!

4. Karbantartás, gondozás és szerviz

Minden alkatrész megrendelhető a forgalmazótól, gyógyszertáraktól vagy közvetlenül a Microlife szerviztől (lásd az előszóban).
- Azt ajánljuk, hogy a porlasztót, a szájrészt és a maszkokat legkésőbb 3 havi használat után cserélje ki.
- Rendszeresen ellenőrizze a szűrőt és cserélje ki ha elpiszkolódott vagy legkésőbb 3 hónap használat után! A készülékhez tartalékszűrők is vannak.
- Nyissa ki a szűrőtartót ④ a készülék «Filter»-rel jelölt helyén, majd cserélje ki a szűrőt ⑩!

Soha ne vegye le használat közben a szűrőrekesz műanyag fedelét!

5. Teendők működési zavarok esetén

A készüléket nem lehet bekapcsolni
- Bizonyosodjon meg róla, hogy a hálózati kábel ② csatlakoztatva van a dugaljba!
- Bizonyosodjon meg róla, hogy a Be/Ki kapcsoló ③ «I» állásban van!
- Az eszköz túlmelegedés esetén automatikusan kikapcsol, várjon, amíg lehűl és kapcsolja be újra!

A készülék csak gyengén vagy egyáltalán nem porlaszt
- Bizonyosodjon meg róla, hogy a légtömlő ⑥ mindkét vége helyesen csatlakozik!
- Bizonyosodjon meg róla, hogy a légtömlő nincs összenyomódva, elgörbülve, nem piszkos és nincs eltömődve! Ha szükséges, cserélje le egy újra!
- Bizonyosodjon meg róla, hogy a porlasztó ⑤ jól van összerakva és a színes, műanyag porlasztóidom ⑪-A a helyén van!
- Ellenőrizze, hogy valóban betöltötte-e a gyógyszert!

6. Garancia

A készülékre a vásárlás napjától számítva **3 év garancia** vonatkozik. A garancia érvényesítéséhez be kell mutatni a forgalmazó által kitöltött garanciajegyet, amely igazolja a vásárlás dátumát, és a bolti nyugtát.
- A garancia csak a kompresszorra vonatkozik. A cserélhető részek nem tartoznak a garanciális javítás alá úgymint a porlasztó, arcmaszkok, szájrész, légtömlő, légszűrő.
- A készülék felnyitása vagy módosítása a garancia elvesztését vonja maga után.
- A garancia nem vonatkozik a helytelen kezelés, balesetek vagy a használati útmutató be nem tartása miatt keletkező károkra.

7. Műszaki adatok

Porlasztási sebesség:	0,35 ml/perc. (0,9% NaCl)
Részecskeméret:	75% < 5 µm 0,9% NaCl 2,61 µm (MMD 0,9% NaCl-dal, kaszkád impaktoros mérés)
Kompresszor légárama:	12 l/perc.
Zajszint:	56 dBA
Áramforrás:	230V~ / 50Hz / 150VA
Hálózati kábel hossza:	1,5 m
Porlasztási mennyiség:	min. 2 ml; max. 12 ml
Visszamaradó mennyiség:	0,7 ml
Üzemeltetési idő:	30 perc Be / 30 perc Ki
Üzemi feltételek:	10 és 40 °C között 10 - 95 % maximális relatív páratartalom
Tárolási feltételek:	-25-től +70 °C-ig 10 - 95 % maximális relatív páratartalom
Súly:	1200 g
Méretek:	140 x 150 x 120 mm
IP osztály:	IP20
Szabvány:	EN13544-1;EN60601-1; EN 60601-1-2; IEC 60601-1-11; CE0434
Elvárt élettartam:	5 év

A műszaki változtatások jogát fenntartjuk.

Kompresorski inhalator

HR

① Klipni kompresor
② Kabel za napajanje
③ Prekidač za uključivanje/isključivanje (ON/OFF)
④ Odjeljak filtra za zrak
⑤ Raspršivač
⑥ Cijev za zrak
⑦ Nastavak za usta
⑧ Maska za odrasle
⑨ Maska za djecu
⑩ Zamjena filtera za zrak
⑪ Sastavljanje sustava za inhalaciju
⑫ Nastavak za nos

Dragi korisniče,
Ovaj inhalator uređaj je visoke kvalitete za terapiju astme, kroničnog bronhitisa i drugih bolesti dišnih puteva inhalacijom.
Rad i uporaba uređaja vrlo su jednostavni. U terapiji inhalacijom mogu se upotrebljavati svi uobičajeni tekući lijekovi.
Pažljivo pročitajte ove upute kako biste razumjeli sve funkcije i sigurnosne informacije. Želimo da budete zadovoljni svojim Microlife proizvodom. Ako imate pitanja, problema ili želite naručiti rezervne dijelove, kontaktirajte svoju lokalnu korisničku službu tvrtke Microlife. Adresu zastupnika za Microlife za vašu državu možete zatražiti kod prodavača ili u ljekarni. Možete i posjetiti internetsku stranicu www.microlife.com, gdje se nalazi mnoštvo korisnih informacija o našim proizvodima.
Upute spremite na sigurno mjesto. Možda će vam još zatrebati.
Ostanite zdravi – Microlife AG!

Pažljivo pročitajte upute prije primjene ovog uređaja.

Tip BF uređaja koji dolazi u dodir s pacijentom.

Čuvati na suhom

1. Važne sigurnosne upute

- Ovaj uređaj smije se upotrebljavati isključivo u svrhe opisane u ovim uputama. Proizvođač ne preuzima odgovornost za oštećenje nastalo uslijed pogrešne primjene.
- Ovaj uređaj nije pogodan za anesteziju i ventilaciju pluća.
- Ovaj uređaj upotrebljavajte samo s originalnim dijelovima kako je prikazano u ovim uputama.
- Ovaj uređaj ne upotrebljavajte ako mislite da je oštećen ili ako primijetite nešto neobično.
- Nikad ne otvarajte ovaj uređaj.
- Uređaj sadrži osjetljive dijelove te se njime mora postupati oprezno. Pridržavajte se uvjeta čuvanja i rada opisanih u poglavlju «Tehničke specifikacije».
- Uređaj zaštitite od:
  - vode i vlage
  - ekstremnih temperatura
  - udaraca i padanja
  - kontaminacije i prašine
  - izravne sunčeve svjetlosti
  - topline i hladnoće
- Upotrebljavajte samo one lijekove koje vam je propisao Vaš liječnik i slijedite liječničke upute o doziranju, trajanju i učestalosti provođenja terapije.
- Ne savijajte raspršivač više od 60°.
- Pravilan rad ovog uređaja može biti narušen ukoliko ga koristite u blizini jakih elektromagnetskih polja, poput mobilnih telefona ili radio instalacija. Prilikom upotrebe ovog uređaja udaljenost od izvora jakih elektromagnetskih polja mora biti najmanje 1 m. Ukoliko procijenite da je ovakva upotreba neizbježna, provjerite prije upotrebe da li uređaj pravilno radi.

Djeca ovaj uređaj ne smiju upotrebljavati bez nadzora; neki dijelovi dovoljno su mali da se mogu progutati. Postoji opasnost od davljenja ukoliko uređaj ima cijevi ili kabel.

Elektronički uređaji moraju se zbrinuti u skladu s lokalnim propisima. Ne odlagati u komunalni otpad.

Uporaba ovog uređaja ne zamjenjuje savjetovanje s liječnikom.

2. Priprema i uporaba uređaja

Preporučujemo da prije prve uporabe uređaj očistite prema uputama u odjeljku «Čišćenje i dezinfekcija».

1. Sastavite sustav za inhalaciju ⑪. Provjerite jesu li svi dijelovi na broju.
2. Raspršivač napunite inhalacijskom otopinom prema uputi liječnika. Pazite da ne prekoračite maksimalnu razinu.
3. Uz pomoć cijevi za zrak ⑥ povežite raspršivač s kompresorom ①, a kabel za napajanje ② ukopčajte u utičnicu (230V~ / 50Hz).
4. Prekidač ON/OFF ③ postavite u položaj «I» kako biste uključili uređaj, a nastavak za usta ⑦ stavite u usta ili preko usta i nosa stavite masku.
   - Nastavak za usta omogućuje bolju isporuku lijeka u pluća.
   - Odaberite masku za odrasle ⑧ ili za djecu ⑨ i provjerite prekriva li u potpunosti područje usta i nosa.
   - Sve dodatke, uključujući i nastavak za nos ⑫, upotrebljavajte kako vam je preporučio vaš liječnik.
5. Tijekom terapije polako udišite i izdišite. Sjedite u opuštenu položaju tako da vam gornji dio tijela bude uspravan. **Ne inhalirajte u ležećem položaju.** Ako se ne osjećate dobro, prekinite inhalaciju.
6. Nakon što završite inhalaciju u trajanju koje vam je preporučio vaš liječnik, prekidač ON/OFF ③ postavite u položaj «O» kako biste isključili uređaj i iskopčajte ga iz utičnice.
7. Iz raspršivača uklonite preostali lijek i očistite ga kako je opisano u odjeljku «Čišćenje i dezinfekcija».

Ovaj uređaj predviđen je za rad od 30 minuta nakon čega mora 30 minuta mirovati. Nakon 30 minuta uporabe uređaj isključite i pričekajte 30 minuta prije nastavka liječenja.

3. Čišćenje i dezinfekcija

Nakon svakog liječenja sve sastavne dijelove temeljito očistite kako biste uklonili sve ostatke lijeka i moguća onečišćenja.
Kompresor ① i cijev za zrak ⑥ treba čistiti čistom, vlažnom krpom.

Prije čišćenja i dezinfekcije dijelova uvijek dobro operite ruke.

Spriječite doticaj kompresora s vodom i ne izlažite ga toplini.

Cijev za zrak zamijenite kod svakog novog pacijenta ili u slučaju onečišćenja.

Prije čišćenja uređaj iskopčajte iz struje.

Čišćenje vodom
- **Sve sastavne dijelove sustava za inhalaciju** (osim cijevi za zrak) **perite pod toplom vodom iz slavine (maks. 60 °C) oko 5 minuta** i prema potrebi dodajte malu količinu deterdženta pridržavajući se ograničenja doze i uporabe prema specifikacijama proizvođača deterdženta.
- Temeljito isperite kako bi se sve naslage isprale i ostavite dijelove da se osuše.

Dezinfekcija
- Sve sastavne dijelove sustava za inhalaciju (osim cijevi za zrak) moguće je dezinficirati pomoću kemijskih dezinficijensa ako se pridržavate ograničenja doze i uporabe prema specifikacijama proizvođača.
- Dezinfekcijska se sredstva obično mogu nabaviti u ljekarnama.

Sterilizacija parom
- Sve sastavne dijelove sustava za inhalaciju (osim cijevi za zrak i maski) moguće je sterilizirati vrućom parom do 121 °C (20 min.) ili 134 °C (7 min.). EN554/ ISO11134.
- Sterilizacijsko pakiranje mora biti u skladu s normom EN868/ ISO11607 i pogodno za sterilizaciju parom.
- Nakon sterilizacije uvijek omogućite da se prije daljnje uporabe sve komponente ohlade na temperaturu okoline.

Ne ponavljajte ciklus sterilizacije dok su komponente još tople.

4. Održavanje, njega i servis

Sve rezervne dijelove možete naručiti kod svog prodavača ili ljekarnika, ili kontaktiranjem korisničke službe tvrtke Microlife (vidi predgovor).
- Preporučujemo da raspršivač, nastavak za usta i masku zamijenite nakon 3 mjeseca uporabe.
- Redovito provjeravajte je li filter čist i zamijenite ga ako nije ili nakon maksimalno 3 mjeseca uporabe. Uz uređaj su priloženi zamjenski filtri.
- Da biste zamijenili filter, otvorite odjeljak filtra zraka ④ na vrhu uređaja označen s «Filter» i zamijenite filter ⑩.

Nikada ne skidajte plastični poklopac.

5. Kvarovi i kako ih ukloniti

Uređaj se ne može uključiti
- Provjerite je li kabel za napajanje ② ispravno umetnut u utičnicu.
- Provjerite je li prekidač ON/OFF ③ u položaju «I».
- Uređaj se automatski isključio zbog pregrijavanja. Pričekajte da se ohladi i pokušajte ponovno.

Inhalator loše ili uopće ne funkcionira
- Provjerite je li cijev za zrak ⑥ ispravno spojena na oba kraja.
- Provjerite je li cijev za zrak prignječena, savijena, prljava ili začepljena. Ako je potrebno, zamijenite je novom.
- Provjerite je li raspršivač ⑤ u cijelosti sastavljen i je li obojena glava isparivača ⑪-A ispravno postavljena.
- Provjerite je li stavljena potrebna količina lijeka.

6. Jamstvo

Ovaj uređaj ima **3 godišnje jamstvo** od datuma kupnje. Jamstvo vrijedi samo uz račun ili jamstveni list ispunjen od strane prodavača (vidi poleđinu) kojim se potvrđuje datum kupnje.
- Jamstvom je obuhvaćen samo kompresor. Potrošne komponente poput raspršivača, maski, nastavka za usta, cijevi za zrak i filtra nisu obuhvaćene jamstvom.
- Otvaranje ili mijenjanje uređaja poništava jamstvo.
- Jamstvo ne pokriva oštećenje uzrokovano nepravilnim rukovanjem, nezgodama ili nepridržavanjem uputa za uporabu.

7. Tehničke specifikacije

Brzina raspršivanja:	0,35 ml/min. (NaCl 0,9%)
Veličina čestica:	75% < 5 µm NaCl 0,9% 2,61 µm (MMD za 0,9% NaCl pomoću kaskadnog impaktora)
Protok zraka kroz kompresor:	12 l/min.
Razina buke:	56 dBA
Izvor napajanja:	230V~ / 50Hz / 150VA
Dužina kabela za napajanje:	1,5 m
Kapacitet raspršivača:	min. 2 ml; maks. 12 ml
Rezidualni volumen:	0,7 ml
Ograničenje rada:	30 min. rada / 30 min. mirovanja
Radni uvjeti:	10 - 40 °C / 50 - 104 °F 10 - 95% relativna maksimalna vlaga
Uvjeti skladištenja:	-25 - +70 °C / -13 - +158 °F 10 - 95% relativna maksimalna vlaga
Masa:	1200 g
Dimenzije:	140 x 150 x 120 mm
IP razred:	IP20
Relevantne norme:	EN13544-1;EN60601-1; EN 60601-1-2; IEC 60601-1-11; CE0434
Očekivani vijek trajanja:	5 godina

Zadržavamo pravo na tehničke izmjene.